建筑排水用柔性接口铸铁管安装

批准部门	中华人民共和国建设部	批准文号	建质[2004]191号
主编单位	机械工业第一设计研究院	统一编号	GJBT-777
实行日期	二00四年十二月一日	图 集 号	04S409

主编单位负责人	王公炮
主编单位技术负责人	李保源
技 术 审 定 人	张旭生
设 计 负 责 人	罗建之 路志锋

目 录

图 名	页	图 名	页
目 录	1、2	排水横干管安装(A、RC型法兰承插式接口；B型法兰全承式接口)	14
总说明	3~6	排水横支管安装	15
柔性接口排水铸铁管管道连接图	7	安装节点详图(一)	16
柔性接口排水铸铁管橡胶密封圈、不锈钢卡箍	8	安装节点详图(二)	17
排水立管安装(W型卡箍式接口)	9	安装节点详图(三)	18
排水立管安装(I型卡箍式接口)	10	常用管件组合尺寸(一)	19
排水立管安装(A、RC型法兰承插式接口；B型法兰全承式接口)	11	常用管件组合尺寸(二)	20
排水横干管安装(W型卡箍式接口)	12		
排水横干管安装(I型卡箍式接口)	13		

目 录						图集号	04S409
审核	黄文育	校对	罗建之	设计	王俊霞	页	1

图名	页
常用管件组合尺寸（三）	21
常用管件组合尺寸（四）	22
常用管件组合尺寸（五）	23
常用管件组合尺寸（六）	24
常用管件组合尺寸（七）	25
常用管件组合尺寸（八）	26
常用管件组合尺寸（九）	27
常用管件组合尺寸（十）	28
常用管件组合尺寸（十一）	29
W型柔性接口排水铸铁管直管及管件（一）	30
W型柔性接口排水铸铁管直管及管件（二）	31
W型柔性接口排水铸铁管直管及管件（三）	32
W型柔性接口排水铸铁管直管及管件（四）	33
I型柔性接口排水铸铁管直管及管件（一）	34
I型柔性接口排水铸铁管直管及管件（二）	35
I型柔性接式排水铸铁管直管及管件（三）	36
I型柔性接口排水铸铁管直管及管件（四）	37
I型柔性接口排水铸铁管直管及管件（五）	38
I型柔性接口排水铸铁管直管及管件（六）	39
A型柔性接口排水铸铁管直管及管件（一）	40
A型柔性接口排水铸铁管直管及管件（二）	41
A型柔性接口排水铸铁管直管及管件（三）	42
A型柔性接口排水铸铁管直管及管件（四）	43
RC型柔性接口排水铸铁管直管及管件（一）	44
RC型柔性接口排水铸铁管直管及管件（二）	45
RC型柔性接口排水铸铁管直管及管件（三）	46
RC型柔性接口排水铸铁管直管及管件（四）	47
RC型柔性接口排水铸铁管直管及管件（五）	48
B型柔性接口排水铸铁管直管及管件（一）	49
B型柔性接口排水铸铁管直管及管件（二）	50
B型柔性接口排水铸铁管直管及管件（三）	51
B型柔性接口排水铸铁管直管及管件（四）	52

总　说　明

1 编制依据

本图集是按照建设部"关于印发《二〇〇四年国家建筑标准设计编制工作计划》的通知"（建质[2004]46号文）进行编制的。

2 适用范围

本图集适用于民用建筑及一般工业建筑排水管道的设计选用和施工安装。当用于工业废水排水系统时，废水水质应不具腐蚀性。

3 设计依据

《建筑给水排水设计规范》　GB 50015-2003

《建筑给水排水及采暖工程施工质量验收规范》　GB 50242-2002

《建筑排水柔性接口铸铁管管道工程技术规程》　CECS 168：2004

《排水用柔性接口铸铁管及管件》　GB/T 12772-1999

《建筑排水用卡箍式铸铁管及管件》　CJ/T 177-2002

《建筑排水用柔性接口承插式铸铁管及管件》　CJ/T 178-2003

有关生产厂家提供的技术资料和产品样本

4 本图集排水铸铁管为机制柔性接口，包括建筑排水用柔性接口卡箍式铸铁管和法兰承插式铸铁管两大类产品。其直管应为离心或连续铸造工艺生产，管件应为机压砂型、金属模、树脂模、消失模铸造工艺生产，并符合国家现行有关产品标准的质量要求。

5 编入本图集的建筑排水用柔性接口卡箍式铸铁管和法兰承插式铸铁管的接口型式分别为：

管材类别	接口型式代号	采用标准
柔性接口卡箍式排水铸铁管	W型接口	GB/T 12772-1999
	I型接口	CJ/T 177-2002
柔性接口法兰承插式排水铸铁管	A型接口	GB/T 12772-1999
	RC型接口	CJ/T 178-2003
	B型接口	参考国际标准ISO 6594

6 建筑排水用柔性接口铸铁管的选用与敷设

6.1 设计人员应根据建筑物性质、室外排水体制及抗震要求等因素，按照《建筑给水排水设计规范》（GB50015-2003）的规定确定建筑物排水系统，合理选用机制柔性接口排水铸铁管直管、管件及接口型式。一般情况下，明装和有观感要求的场所宜采用卡箍式接口，暗装或相对隐蔽的场所宜采用法兰承插式接口。埋地敷设的排水铸铁管宜优先选用法兰承插式柔性接口。

6.2 柔性接口排水铸铁管宜明设。也可根据需要在管槽、管道井、管窿或吊顶内暗设及埋地敷设。但其接口不得设置在楼板、屋面板或池壁、墙体等结构层内。管道接口与墙、梁、板的净距不宜小于150mm。

6.3 用于同一建筑工程排水系统的柔性接口排水铸铁管直管、管件及卡箍、法

兰压盖、橡胶密封圈等接口零部件应为同一品牌，以确保管道接口的严密性、可曲挠性及抗震性能。

6.4 柔性接口排水铸铁直管和管件的内、外表面在出厂前应涂覆防腐材料（如树脂漆、防锈漆、沥青漆等），涂层应均匀并粘结牢固。

卡箍式柔性接口铸铁管的卡箍件材质应为不锈钢。

法兰承插式柔性接口铸铁管的紧固件材质应为热镀锌碳素钢。当埋地敷设时，其接口紧固件应为不锈钢材质或采取相应防腐措施。

6.5 埋地敷设时，排水管道管顶与室内地坪面的距离不得小于300mm，且不宜大于600mm（出户部位管段除外）。

6.6 建筑排水用柔性接口铸铁管如用于高层建筑雨水排水系统，应由生产厂家对管道接口作承压和拉伸破坏试验或采取必要的技术措施，使管材、管件及接口零部件满足系统承压及灌水试验要求。

6.7 在单项建筑工程设计中，除全部采用柔性接口排水铸铁管的建筑排水系统外，设计人员也可结合工程实际情况或根据需要在建筑排水系统中部分采用柔性接口排水铸铁管。

7 建筑排水柔性接口铸铁管的安装

7.1 在建筑物土建结构施工阶段，安装人员应配合做好排水管道穿越墙壁、池壁、楼板及混凝土梁等承重结构的预留洞、预埋件、预埋套管等预留预埋工作。

7.2 不得采用有损坏迹象的柔性接口排水铸铁直管、管件和接口零部件。对长期存放的产品，在使用前应进行外观检查，如发现异常应进行性能检测。

7.3 柔性接口排水铸铁管管道系统安装时，应将直管和管件外壁上的标志设置在明显的位置。

7.4 柔性接口卡箍式排水铸铁管的连接与安装应按照下述步骤进行：

（1）安装前应将铸铁直管及管件内、外表面粘结的污垢、杂物和接口部位结合面上的泥沙等附着物清除干净。

（2）用工具松开卡箍螺栓，取出橡胶密封圈。

（3）将卡箍套入接口下端的直管或管件上，并在该管口端部套上橡胶密封圈，注意使橡胶密封圈内挡圈与管口结合严密。

（4）将橡胶密封圈上半部向下翻转。

（5）把需连接的铸铁直管或管件插入已翻转的橡胶密封圈内，调整位置后将已翻转的橡胶密封圈复位。

（6）校准直管或管件位置，将橡胶密封圈外表面擦拭干净，用支（吊）架初步固定管道。

（7）将卡箍套在橡胶密封圈外，交替锁紧卡箍螺栓。

（8）调整并紧固支（吊）架螺栓，将管道固定。

7.5 柔性接口法兰承插式排水铸铁管的连接与安装应按照下述步骤进行：

（1）安装前应将铸铁直管及管件内外表面粘结的污垢、杂物和承口、插口、法兰压盖结合面上的泥沙等附着物清除干净。

（2）将法兰压盖套入插口端，再套入橡胶密封圈（A型及B型接口橡胶密封圈套入时应注意其方向性）。

（3）将直管或管件插口端插入承口，并使插口端部与承口内底留有5mm的安装间隙。在插入过程中，应尽量保证插入管的轴线与承口管的轴线在同一直线上。

（4）校准直管或管件位置，使橡胶密封圈均匀紧贴在承口倒角上，用支（吊）架初步固定管道。

（5）将法兰压盖与承口法兰螺孔对正，紧固连接螺栓。紧固螺栓时应注意使橡胶密封圈均匀受力。三耳压盖螺栓应三个角同步进行，逐个逐次拧紧；四耳、六耳、八耳压盖螺栓应按对角线方向依次逐步拧紧。

（6）调整并紧固支（吊）架螺栓，将管道固定。

7.6 排水立管安装垂直度的允许偏差单位管长（1m）应不大于 3mm，全长（5m以上）应不大于15mm。排水横管坡度应符合设计要求，严禁出现无坡、倒坡现象。

7.7 铸铁直管需切割时，其切口端面应与直管轴线相垂直，并将切口处打磨光滑。

7.8 建筑排水柔性接口卡箍式铸铁管与塑料管或钢管连接时，如两者外径相等，可采用标准卡箍和标准橡胶密封圈；如两者外径不等，应采用刚性接口转柔性接口专用过渡件或采用由生产厂家特制的异径非标卡箍和异径非标橡胶密封圈。

建筑排水柔性接口法兰承插式铸铁管与塑料管或钢管连接时，如两者外径相等，应采用柔性接口；如两者外径不等，可采用刚性接口。

7.9 当建筑排水立管沿墙角敷设时，用以紧固卡箍件和橡胶密封圈的螺栓位置（卡箍式）或用以固定法兰压盖和橡胶密封圈的螺栓孔位置（法兰承插式）应调整至墙角外侧，以便于拧紧螺栓。

7.10 当建筑排水用柔性接口铸铁管的直线管段局部需要折线安装时，其接口允许有少许偏转，但必须先按轴向（偏转角为零时）连接好后再偏转。每个接口的偏转角度卡箍式不得大于3°，法兰承插式不得大于5°。

7.11 柔性接口排水铸铁管立管底部与排出管端部的连接，应采用两个 45°弯头，并在立管底部设置支墩或支架等固定措施。

卡箍式排水铸铁管立管底部转弯处也可采用鸭脚支撑弯头，并设置支墩或支架等固定措施。

支墩可采用强度不低于MU10的砖砌筑或采用强度不低于 C20的混凝土浇筑。

7.12 为确保接口部位严密牢固，柔性接口卡箍式排水铸铁管在下列情况时应设置加强型卡箍：

（1）生活排水系统立管高度超过 30m的立管底部转弯处；

（2）排水横管起点设置堵头（代替清扫口）处；

（3）屋面雨水排水系统的雨水斗与管道连接处、管道转弯处及立管高度超过30m的底层雨水管。

（4）雨水立管和无支管接入的高度超过 30m 的排水立管。

7.13 管道支（吊）架

（1）建筑排水柔性接口铸铁管安装，其上部管道重量不应传递给下部管道。立管重量应由支架承受，横管重量应由支（吊）架承受。

（2）I型柔性接口卡箍式排水铸铁管，其立管应每隔 20~30m 安装一个承重短管（CJ/T 177-2002产品），并在承重短管翼环下方用承重短管专用支架固定。

（3）建筑排水柔性接口铸铁管立管应采用管卡在柱上或墙体等承重结构部位

锚固。当墙体为轻质隔墙时，立管可在楼板上用支架固定，横管应利用支（吊）架在柱、楼板、结构梁或屋架上固定。

（4）管道支（吊）架设置位置应正确，埋设应牢固。管卡或吊卡与管道接触应紧密，并不得损伤管道外表面。为避免不锈钢卡箍产生电化学腐蚀，卡箍式接口排水铸铁管的支（吊）架管卡或吊卡不应设置在卡箍部位。

（5）管道支（吊）架应为金属件，并作防腐处理，有条件时宜由直管、管件生产厂配套供应。

（6）排水立管应每层设支架固定，支架间距不宜大于1.5m，但层高小于或等于 3m时可只设一个立管支架。卡箍式接口立管管卡应设在接口处卡箍下方，法兰承插式接口立管管卡应设在承口下方，且与接口间的净距不宜大于300mm。

（7）排水横管每3m管长应设两个支（吊）架，支（吊）架应靠近接口部位设置（卡箍式接口不得将管卡套在卡箍上，法兰承插式接口应设在承口一侧），且与接口间的净距不宜大于300mm。

排水横管支（吊）架与接入立管或水平管中心线的距离宜为300~500mm。排水横管在平面转弯时，弯头处应增设支（吊）架。排水横管起端和终端应采用防晃支架或防晃吊架固定。当横干管长度较长时，为防止管道水平位移，横干管直线段防晃支架或防晃吊架的设置间距不应大于12m。

7.14 建筑排水柔性接口铸铁管穿越地下室外墙时应设置柔性防水套管。

7.15 建筑排水柔性接口铸铁管穿越楼板、屋面板预留孔洞缝隙处应严格采取下述其中一项防渗漏填塞措施：

（1）采用二次浇捣方法用C20细石混凝土将缝隙填实，楼板面层用沥青油膏或其他防水油膏嵌缝，屋面层可用水泥砂浆做防水馒头。

（2）先在排水铸铁管外壁位于楼板、屋面板中间位置套上橡胶密封圈，再采用上述第（1）项措施封堵孔洞缝隙。

7.16 管道安装完毕后，应按现行《建筑给水排水及采暖工程质量验收规范》（GB 50242-2002）、《建筑排水柔性接口铸铁管管道工程技术规程》（CECS 168：2004）的规定进行灌水和通球试验，并清除管外壁在安装期间粘结的污垢或水泥浆，按设计或用户要求涂刷防腐材料。

8 使用本图集时，还应符合国家现行其它有关规范、规程的要求。

9 图集中未注明的尺寸标注均以mm计。

10 本图集参加编制单位

北京柔星管道有限责任公司

山东淄博长河铸管有限责任公司

山西省高平市泫氏铸业有限公司

河南省禹州市新光铸造有限公司

河北省徐水县兴华铸造有限公司

上海申利建筑构件制造有限公司

总 说 明						图集号	04S409
审核	黄文有	校对	罗[illegible]	设计	王俊[illegible]	页	6

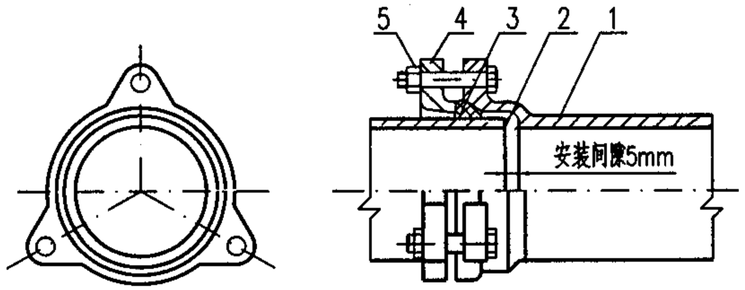

DN50、DN75、DN100 （适用于A、RC、B型接口）
DN125、DN150、DN200 （仅适用于RC型接口）

三耳接口型式

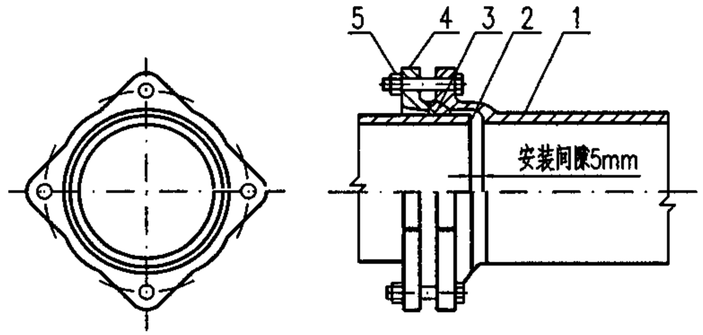

DN125、DN150 （适用于A、RC、B型接口）
DN200 （适用于A、RC型接口）

四耳接口型式

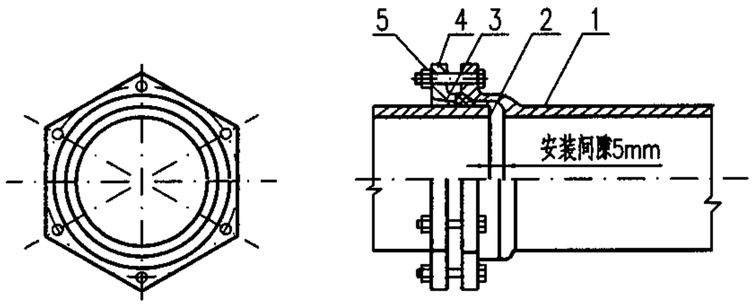

DN200 （仅适用于B型接口）
DN250 （适用于RC、B型接口）

六耳接口型式

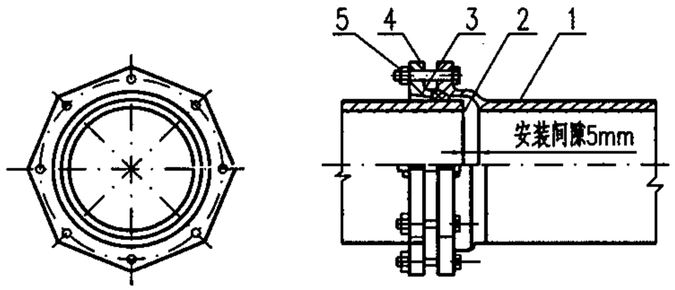

DN300 （适用于RC、B型接口）

八耳接口型式

各部名称：

1.承口端 2.插口端 3.橡胶密封圈 4.法兰压盖（分为三耳、四耳、六耳、八耳） 5.紧固螺栓

A、RC、B型法兰承插式接口型式

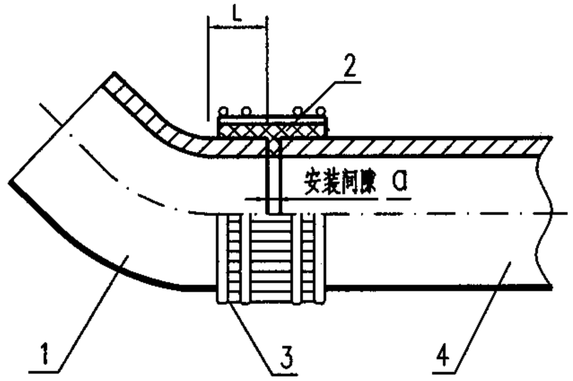

各部名称：

1.管件 2.橡胶密封圈 3.不锈钢卡箍 4.直管

I型卡箍式接口型式

（DN50~300）

公称直径 DN	封闭区直管段最小长度 L	管口安装间隙 a
50	30	2.5
75	35	2.5
100	40	3
125	45	4
150	50	4
200	60	5
250	70	5
300	80	5

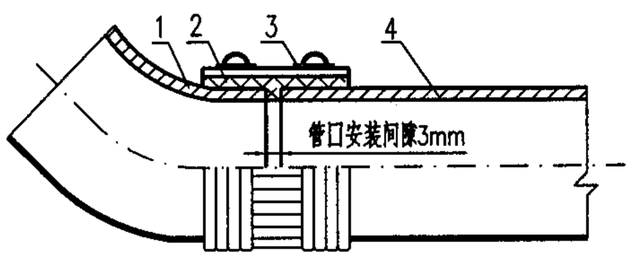

各部名称：

1.管件 2.橡胶密封圈 3.不锈钢卡箍 4.直管

W型卡箍式接口型式

（DN50~300）

说明：
1.W型、A型接口为国家标准 GB/T 12772-1999产品。
2.I型接口为行业标准 CJ/T 177-2002产品。
3.RC型接口为行业标准 CJ/T 178-2003产品。
4.B型接口为参考国际标准 ISO 6594产品。

柔性接口排水铸铁管管道连接图						图集号	04S409
审核	黄[illegible]	校对	罗[illegible]	设计	史长伟	页	7

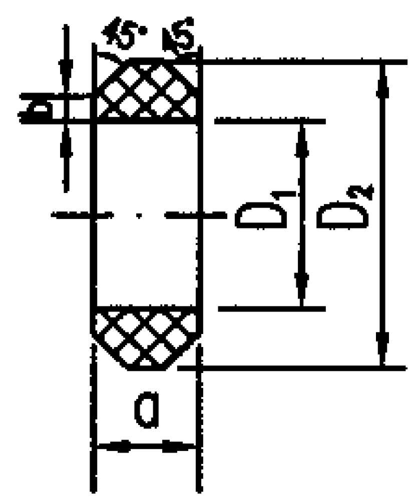

RC型接口橡胶密封圈

DN	D_1	D_2	a	b
50	60.0	80.0	24	4.0
75	85.0	105.0	24	4.0
100	110.0	130.0	24	4.0
125	135.5	159.0	28	4.5
150	160.0	184.0	28	4.5
200	212.0	244.0	34	4.6
250	263.5	310.0	38	9.0
300	297.0	317.5	38	12.0

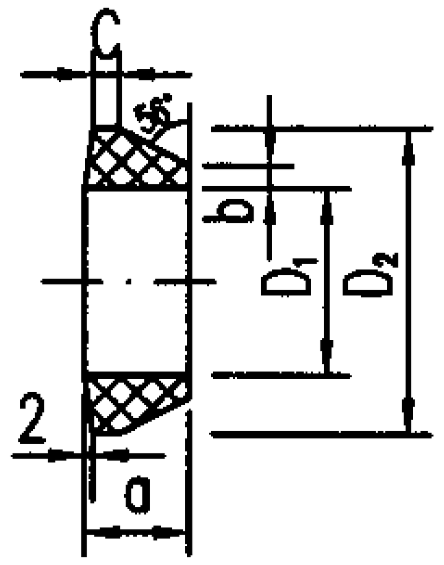

A型接口橡胶密封圈

DN	D_1	D_2	a	b	C
50	59.5	83	17	4.0	3.1
75	84.5	108	17	4.0	3.1
100	109.5	133	17	4.0	3.1
125	135.0	165	21	4.5	3.5
150	160.0	190	21	4.5	3.5
200	212.0	244	21	4.5	3.5

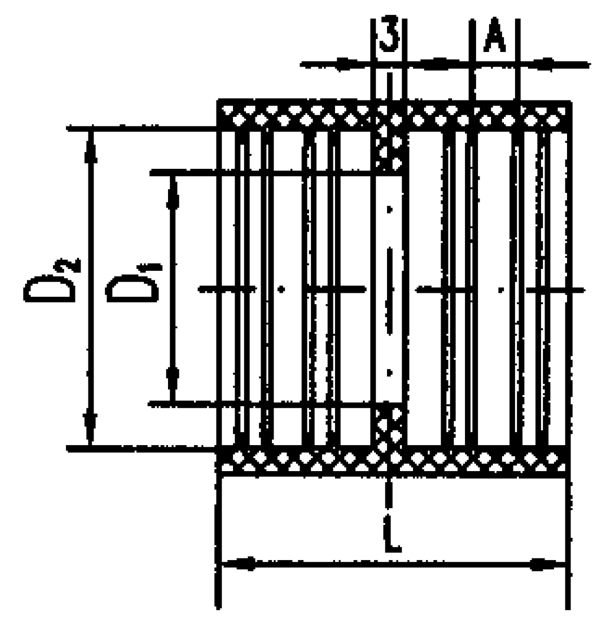

W型接口橡胶密封圈

DN	L	D_1	D_2	A
50	54.0	50.5	60.0	17
75	54.0	76.0	85.5	17
100	54.0	101.5	111.0	17
125	76.2	126.2	135.7	12
150	76.2	151.5	161.0	12
200	101.6	203.5	213.5	24
250	101.6	253.4	262.6	19
300	140.0	306.8	318.8	24

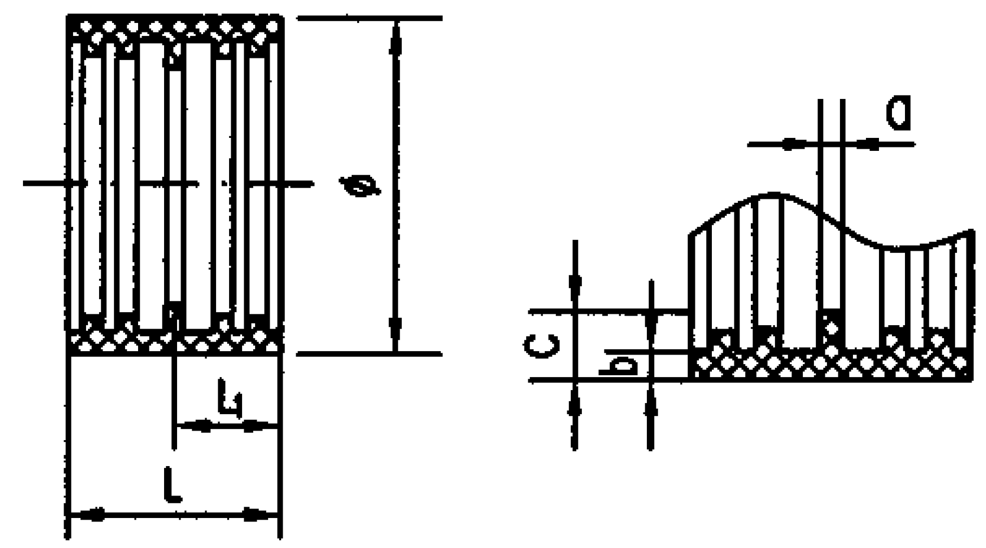

钢带型橡胶密封圈

DN	L	L_1	ø	a	b	C
50	54	27.0	57	2.5	2.4	4.5
75	54	27.0	82	2.5	2.4	4.5
100	54	27.0	109	3.0	2.4	4.5
125	75	37.5	134	4.0	2.4	4.5
150	75	37.5	159	4.0	2.4	4.5
200	100	50.0	208	5.0	2.4	4.5
250	100	50.0	272	5.0	2.4	4.5
300	100	50.0	324	5.0	3.0	5.0

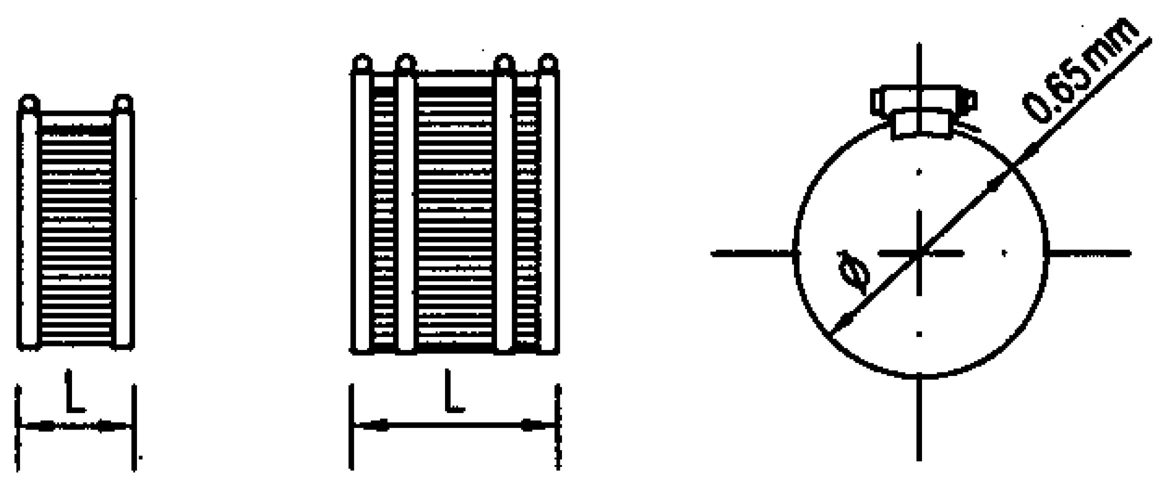

DN50~DN100　DN125~DN300

钢带型不锈钢卡箍

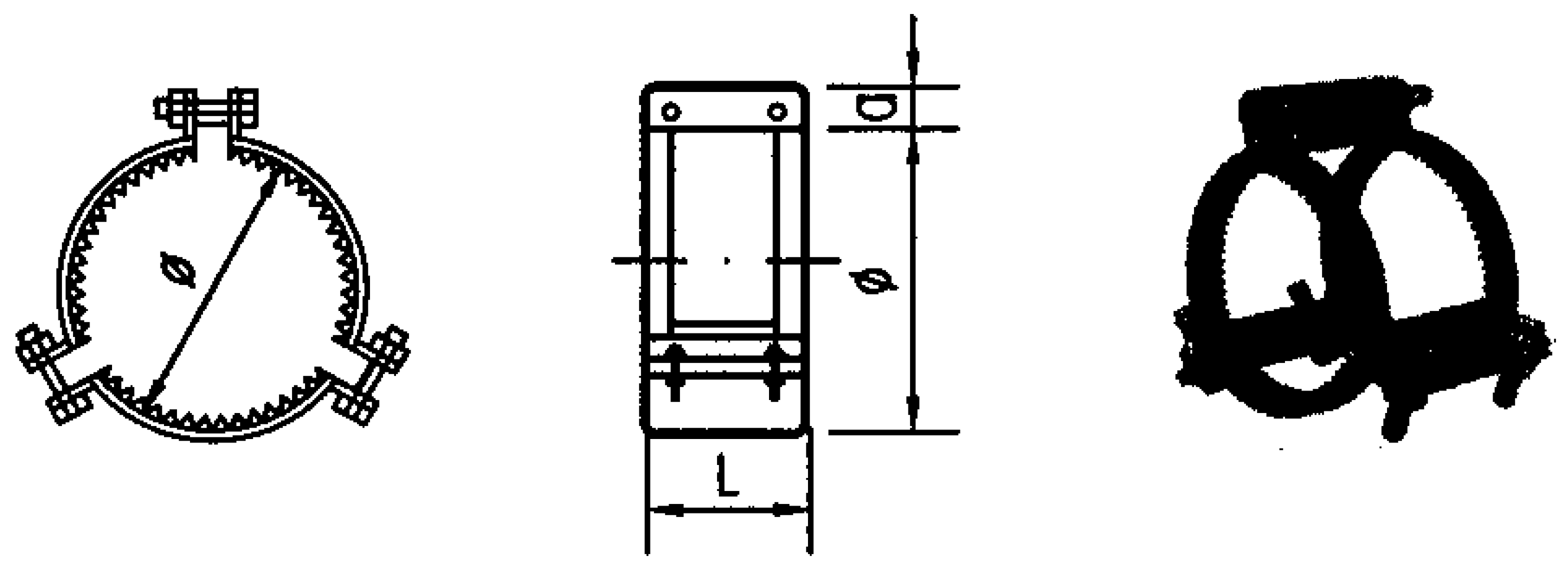

加强型不锈钢卡箍

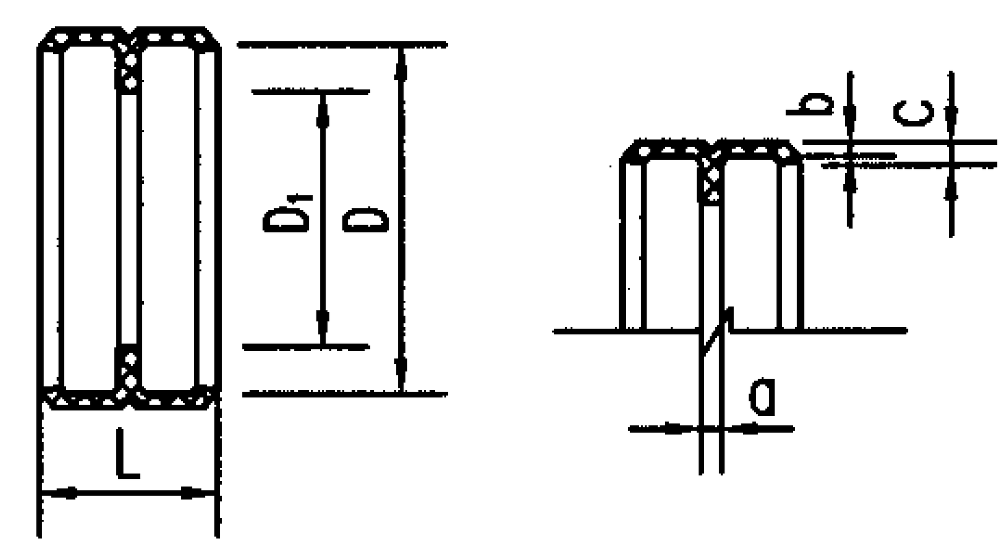

拉锁型橡胶密封圈

DN	L	D	D_1	a	b	c
50	38	68	50	2.5	2.8	4.5
75	38	93	74	2.5	2.8	4.5
100	38	120	104	3.0	3.0	4.8
125	53	150	125	4.0	3.0	4.8
150	53	175	150	4.0	3.0	4.8
200	62	236	198	5.0	4.0	5.0

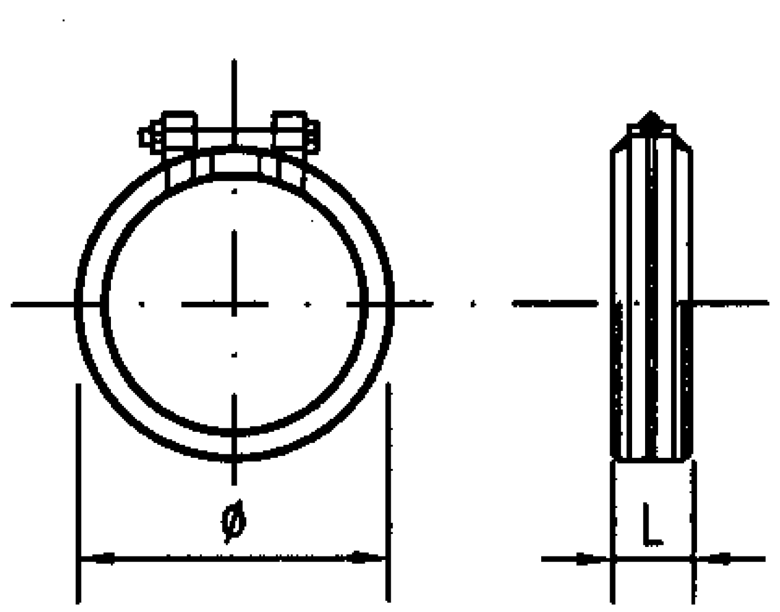

拉锁型不锈钢卡箍

DN	钢带型卡箍			拉锁型卡箍		加强型卡箍		
	L	ø 最小	ø 最大	ø	L	a	ø	L
50	54	50	76	70	39	23	74	84
75	54	76	101	95	39	23	99	84
100	54	101	127	122	39	23	124	84
125	76	125	157	152	54	23	149	108
150	76	150	182	177	54	23	174	108
200	101	198	233	238	63	23	224	141
250	101	248	298	—	—	27	294	141
300	101	298	352	—	—	27	346	141

注：加强型卡箍应与钢带型卡箍或拉锁型卡箍配合使用，需设置加强型卡箍的场所详见本图集总说明第7.12条。

工型接口橡胶密封圈

柔性接口排水铸铁管橡胶密封圈、不锈钢卡箍						图集号	04S409
审核	黄立有	校对	罗若之	设计	史长伟	页	8

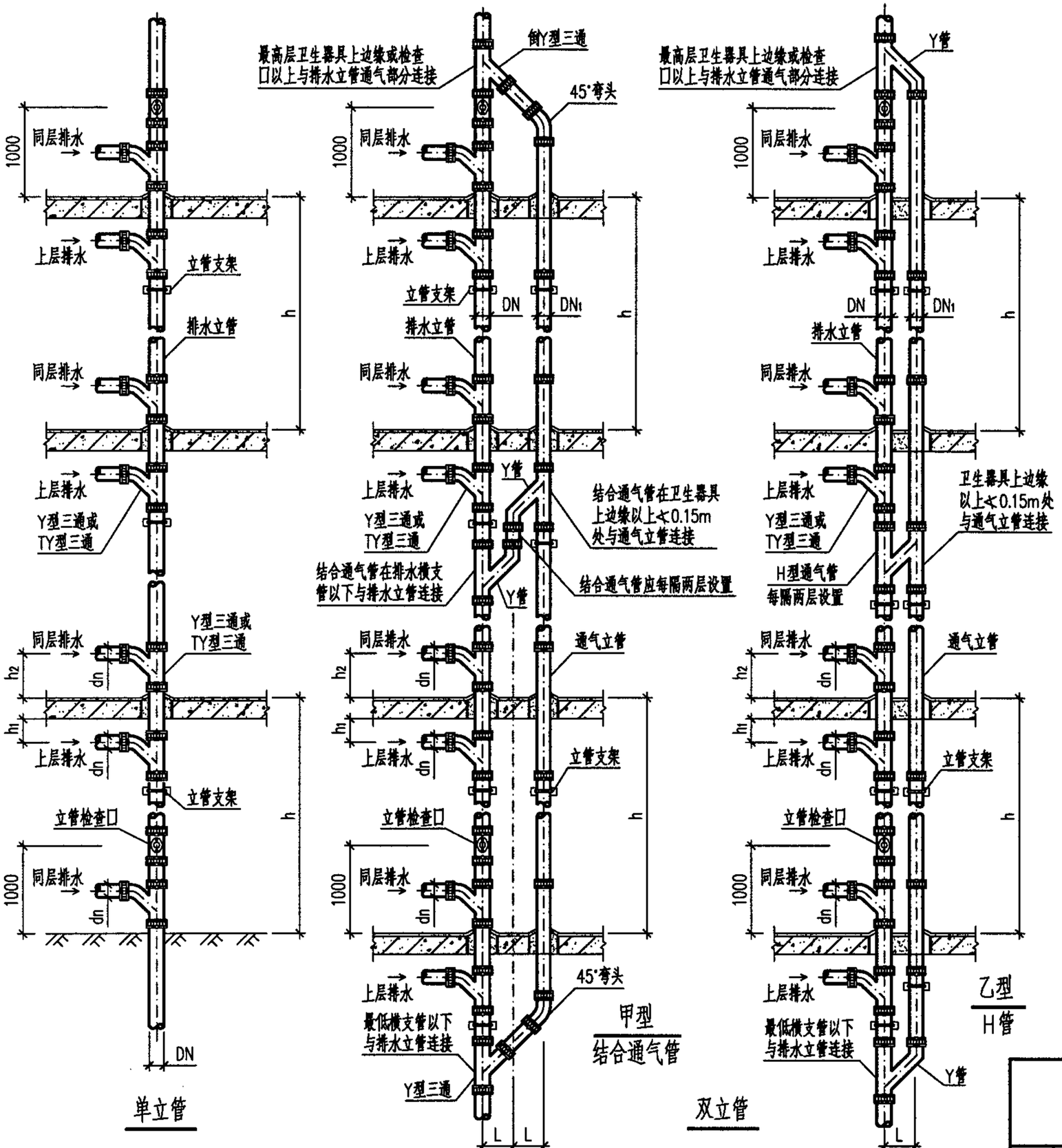

说明：

1. W型柔性接口卡箍式排水铸铁管的连接应按照本图集总说明第 7.4 条的步骤进行。
2. 排水立管应采用支架固定在建筑物承重结构上。立管支架应每层设置，并应设在直管段上部卡箍下方。支架间距不宜大于1.5m，但层高小于或等于3m时可只设一个立管支架。支架做法详见国标 03S402。
3. 柔性接口卡箍式排水铸铁管立管与其它材质排水横支管连接时，连接处接口做法可按照本图集总说明第7.8条执行。
4. 立管穿越楼板、屋面板预留孔洞缝隙处应按照本图集总说明第 7.15条的要求进行填塞。
5. 立管安装的其它要求详见本图集总说明第 7 条。

尺 寸 表

排水管		通气管	h_1		h_2		L
DN	dn	DN1	Y型三通	TY型三通	Y型三通	TY型三通	
50	50	50	≥200	≥200	≥245	≥220	—
75	50	50	≥200	≥200	≥245	≥220	—
	75	75	≥200	≥200	≥275	≥275	140
100	50	75	≥250	≥250	≥245	≥220	150
	75		≥250	≥250	≥275	≥275	
	100	100	≥250	≥250	≥305	≥315	160
125	75	100	≥300	≥300	≥315	≥285	—
	100		≥300	≥300	≥345	≥340	
	125	125	≥300	≥300	≥390	≥390	—
150	75	100	≥300	≥300	≥315	≥290	180
	100	125	≥300	≥300	≥345	≥340	—
	125		≥300	≥300	≥390	≥390	
	150	150	≥300	≥300	≥420	≥440	—
200	100	125	≥350	≥350	≥360	≥350	—
	125	150	≥350	≥350	≥405	≥390	—
	150	200	≥350	≥350	≥435	≥420	—

注：表中L无数据的H管、Y管可咨询各生产厂家根据需要进行加工。

排水立管安装（W型卡箍式接口）						图集号	04S409
审核	董子有	校对	郑[illegible]	设计	张志锋	页	9

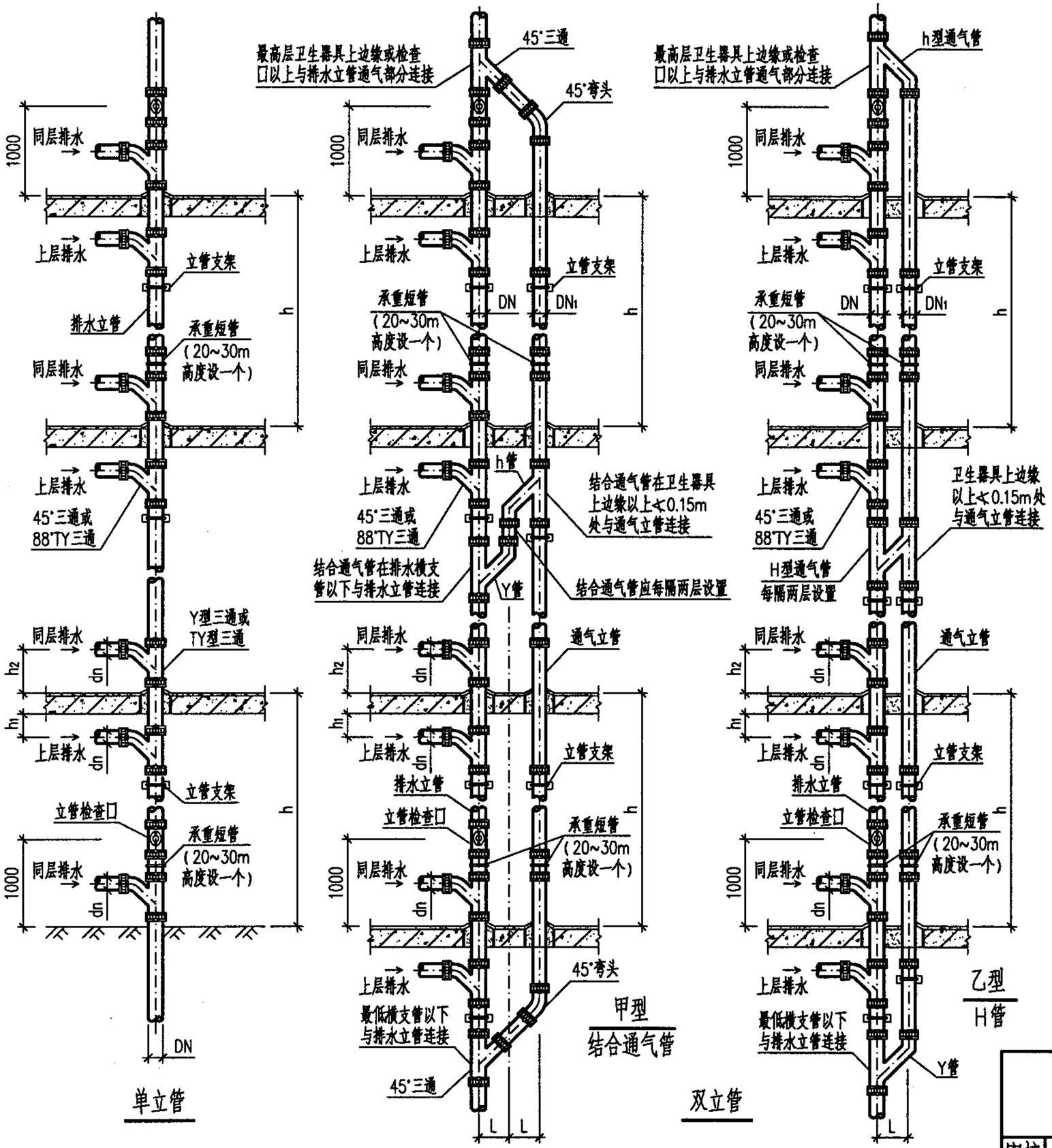

说明：

1. I型柔性接口卡箍式排水铸铁管的连接应按照本图集总说明第 7.4 条的步骤进行。
2. 排水立管应采用支架固定在建筑物承重结构上。立管支架应每层设置，并应设在直管段上部卡箍下方。支架间距不宜大于1.5m，但层高小于或等于3m时可只设一个立管支架。支架做法详见国标 03S402。
3. 柔性接口卡箍式排水铸铁管立管与其它材质排水横支管连接时，连接处接口做法可按照本图集总说明第7.8条执行。
4. 立管穿越楼板、屋面板预留孔洞缝隙处应按照本图集总说明第 7.15条的要求进行填塞。
5. 立管承重短管的安装固定详见本图集第18 页。
6. 立管安装的其它要求详见本图集总说明第 7 条。

尺 寸 表

排水管		通气管	h_1		h_2		L
DN	dn	DN1	45°三通	88°TY三通	45°三通	88°TY三通	
50	50	50	≥200	≥200	≥225	≥200	—
75	50	50	≥200	≥200	≥240	≥200	—
	75	75	≥200	≥200	≥265	≥245	183
100	50	75	≥250	≥250	≥250	≥220	197
	75	100	≥250	≥250	≥275	≥245	210
	100		≥250	≥250	≥305	≥300	
125	75	100	≥300	≥300	≥300	—	—
	100	125	≥300	—	≥330	—	—
	125		≥300	—	≥355	—	
150	75	100	≥300	≥300	≥310	—	235
	100	125	≥300	≥300	≥340	≥270	—
	125	150	≥300	≥300	≥370	≥320	—
	150		≥300	≥300	≥410	≥415	
200	100	125	≥350	≥350	≥375	≥330	—
	125	150	≥350	—	≥405	—	—
	150	200	≥350	≥350	≥445	≥395	—

注：表中L无数据的H管、h管、Y管可咨询生产厂家根据需要进行加工。

排水立管安装（I型卡箍式接口）	图集号	04S409
审核 [illegible] 校对 [illegible] 设计 [illegible]	页	10

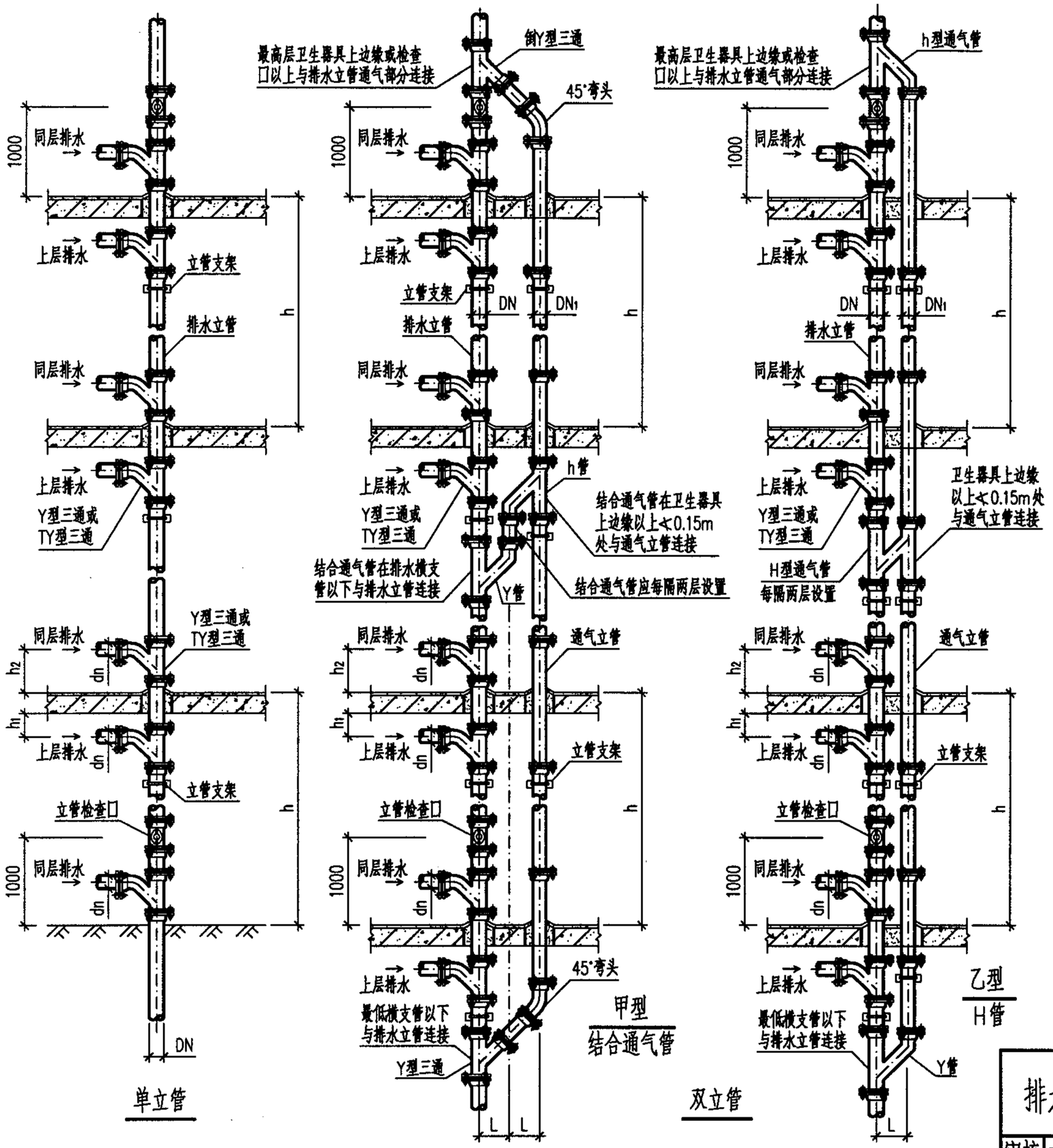

说明：

1. A型、RC型、B型柔性接口法兰承插式排水铸铁管的连接应按照本图集总说明第 7.5 条的步骤进行。
2. 排水立管应采用支架固定在建筑物承重结构上。立管支架应每层设置，并应设在直管段上部承口下方。支架间距不宜大于1.5m，但层高小于或等于3m时可只设一个立管支架。支架做法详见国标 03S402。
3. 柔性接口法兰承插式排水铸铁管立管与其它材质排水横支管连接时，连接处接口做法可按照本图集总说明第 7.8 条执行。
4. 立管穿越楼板、屋面板预留孔洞缝隙处应按照本图集总说明第 7.15 条的要求进行填塞。
5. 立管安装的其它要求详见本图集总说明第 7 条。
6. 本图按A型、RC型法兰承插式柔性接口绘制。B型法兰全承式柔性接口排水铸铁管立管可参照本图要求进行安装。

尺 寸 表

排水管		通气管	h_1	h_2				L	
				A、B型接口		RC型接口		A、B型接口	RC型接口
DN	dn	DN1		Y型三通	TY型三通	Y型三通	TY型三通		
50	50	50	≥250	≥375	≥270	≥370	≥300	—	—
75	50	50	≥250	≥390	≥270	≥395	≥300	—	—
	75	75	≥250	≥420	≥320	≥430	≥340	150	180
100	50	75	≥250	≥390	≥350	≥400	≥310	150	215
	75		≥250	≥435	≥360	≥440	≥350		
	100	100	≥250	≥460	≥360	≥485	≥380	160	215
125	75	100	≥300	≥445	≥375	≥445	≥360	—	215
	100		≥300	≥445	≥400	≥500	≥375		
	125	125	≥300	≥470	≥400	≥540	≥380	180	215
150	75	100	≥300	≥480	≥415	≥450	≥350	180	215
	100	125	≥300	≥480	≥400	≥485	≥390	240	240
	125		≥300	≥480	≥400	≥560	≥400		
	150	150	≥300	≥535	≥435	≥615	≥450	240	240
200	100	125	≥350	—	≥440	≥510	≥400	—	—
	125	150	≥350	—	—	≥550	≥435	300	240
	150	200	≥350	—	—	≥640	≥460	300	240

注：表中L无数据的H管、h管、Y管可咨询各生产厂家根据需要进行加工。

排水立管安装（A、RC型法兰承插式接口 B型法兰全承式接口）					图集号	04S409
审核	黄立有	校对	孙立新	设计	张志锋	页 11

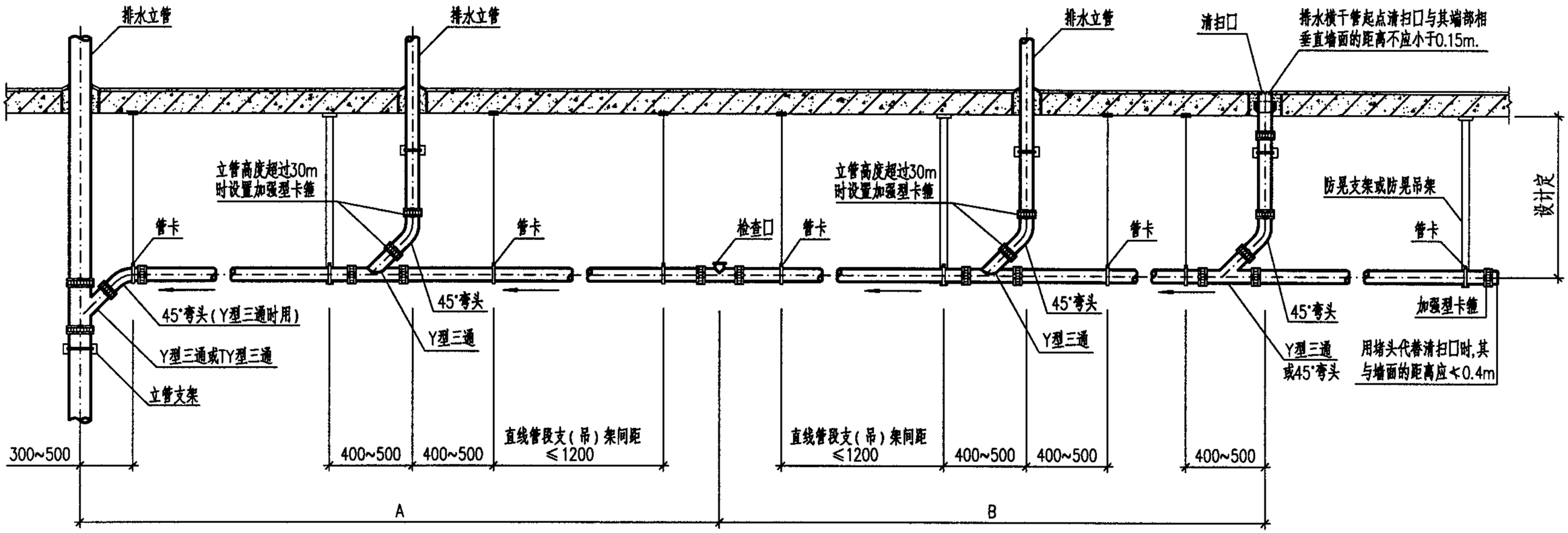

说明:

1. 排水立管接入横干管时,可根据立管位置在横干管管顶或其两侧 45° 范围内接入。有条件时,宜在排水立管底部用双45°鸭脚支撑弯头在横干管两侧接入。
2. 排水横干管应采用支架或吊架固定,支(吊)架间距不宜大于1.2m。横干管直线管段上的防晃支架或防晃吊架的设置间距不应大于 12m。支(吊)架做法详见国标 03S402。
3. 其它材质排水立管接入柔性接口卡箍式排水铸铁管横干管时,其接入口的连接可按照本图集总说明第 7.8条要求执行。
4. 双45°鸭脚支撑弯头与排水横干管的连接可参照本图集第 13页I型卡箍式接口方式施工。鸭脚支撑弯头的固定详见本图集第 18页。
5. 排水横干管的坡度按设计要求。设计无规定时,可按右表要求进行安装。

排水横干管的安装坡度及直线管段检查口或清扫口之间的最大距离

横干管管径	A(m)		B(m)		安装坡度	
DN	生活废水	生活污水	生活废水	生活污水	通用坡度	最小坡度
75	15	12	10	8	0.025	0.015
100	20	15	15	10	0.020	0.012
125	20	15	15	10	0.015	0.010
150	20	15	15	10	0.010	0.007
200	25	20	25	20	0.008	0.005
250	25	20	25	20	0.007	0.0045
300	25	20	25	20	0.006	0.004

排水横干管安装(W型卡箍式接口)						图集号	04S409
审核	董之有	校对	郑之新	设计	杨志锋	页	12

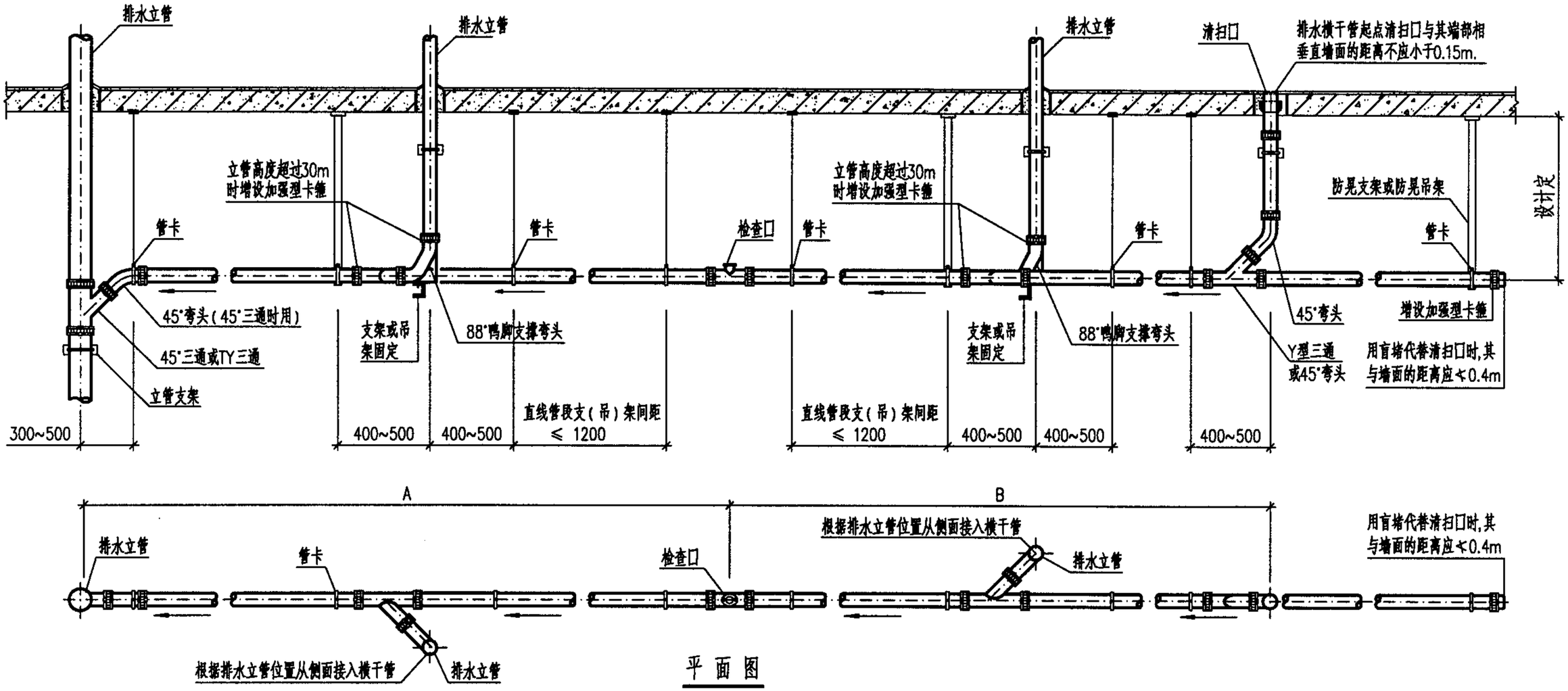

平 面 图

排水横干管的安装坡度及直线管段检查口或清扫口之间的最大距离

横干管管径	A(m)		B(m)		安装坡度	
DN	生活废水	生活污水	生活废水	生活污水	通用坡度	最小坡度
75	15	12	10	8	0.025	0.015
100	20	15	15	10	0.020	0.012
125	20	15	15	10	0.015	0.010
150	20	15	15	10	0.010	0.007
200	25	20	25	20	0.008	0.005
250	25	20	25	20	0.007	0.0045
300	25	20	25	20	0.006	0.004

说明:

1. I 型卡箍式柔性接口排水立管底部应采用鸭脚弯头在横干管两侧接入。
2. 排水横干管应采用支架或吊架固定,支(吊)架间距不宜大于 1.2m。横干管直线管段上的防晃支架或防晃吊架的设置间距不应大于 12m。支(吊)架做法详见国标 03S402。
3. 其它材质排水立管接入柔性接口卡箍式排水铸铁管横干管时,其接入口的连接可按照本图集总说明第 7.8 条要求执行。
4. 鸭脚弯头应采用支架或吊架单独固定。固定方法见本图集第 18页。
5. 排水横干管的坡度按设计要求。设计无规定时,可按左表要求进行安装。

排水横干管安装(I型卡箍式接口)						图集号	04S409
审核	董[illegible]	校对	[illegible]	设计	[illegible]	页	13

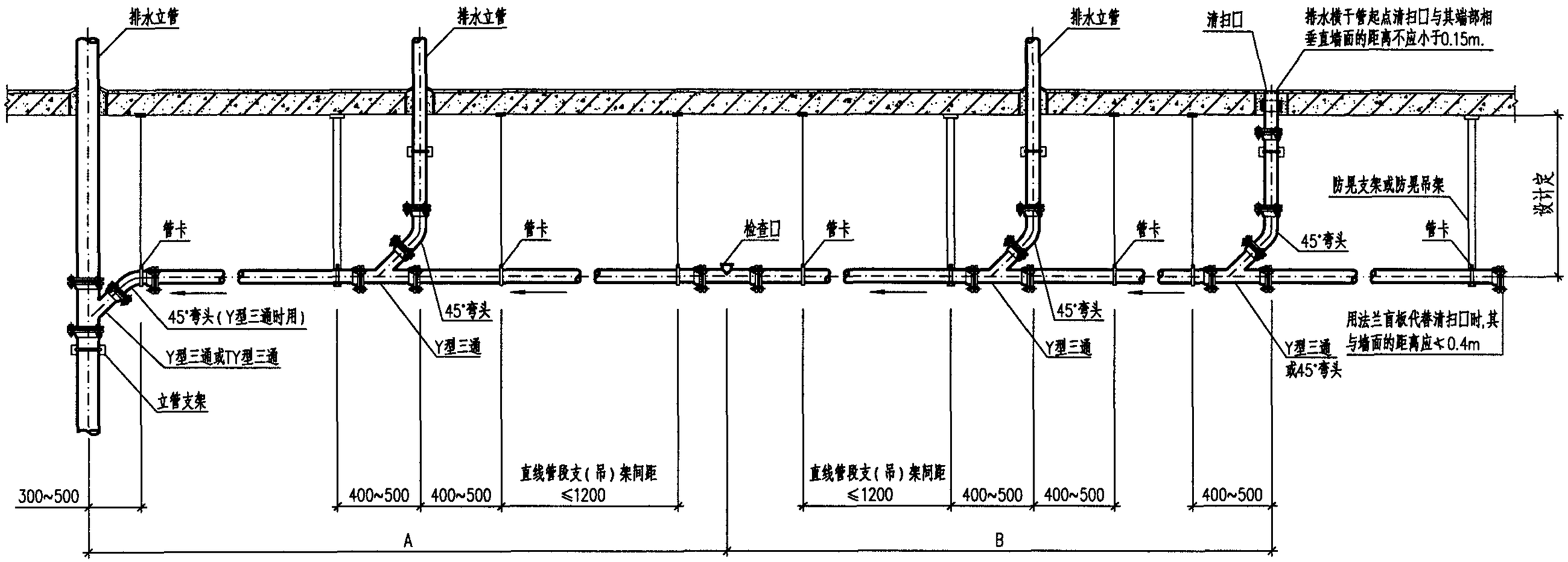

说明：

1. 排水立管接入横干管时，可根据立管位置在横干管管顶或其两侧 45°范围内接入。
2. 排水横干管应采用支架或吊架固定，支（吊）架间距不宜大于1.2m。横干管直线管段上的防晃支架或防晃吊架的设置间距不应大于12m。支（吊）架做法详见国标 03S402。
3. 其它材质排水立管接入柔性接口法兰承插式排水铸铁管横干管时，其接入口的连接可按照本图集总说明第 7.8条要求执行。
4. 排水横干管的坡度按设计要求。设计无规定时，可按左表要求进行安装。
6. 本图按A型、RC型法兰承插式柔性接口绘制。B型法兰全承式柔性接口排水横干管可参照本图要求进行安装。

排水横干管的安装坡度及直线管段检查口或清扫口之间的最大距离

横干管管径	A（m）		B（m）		安装坡度	
DN	生活废水	生活污水	生活废水	生活污水	通用坡度	最小坡度
75	15	12	10	8	0.025	0.015
100	20	15	15	10	0.020	0.012
125	20	15	15	10	0.015	0.010
150	20	15	15	10	0.010	0.007
200	25	20	25	20	0.008	0.005
250	25	20	25	20	0.007	0.0045
300	25	20	25	20	0.006	0.004

排水横干管安装（A、RC型法兰承插式接口 B型法兰全承式接口）						图集号	04S409
审核	黄文有	校对	郑文行	设计	杨志锋	页	14

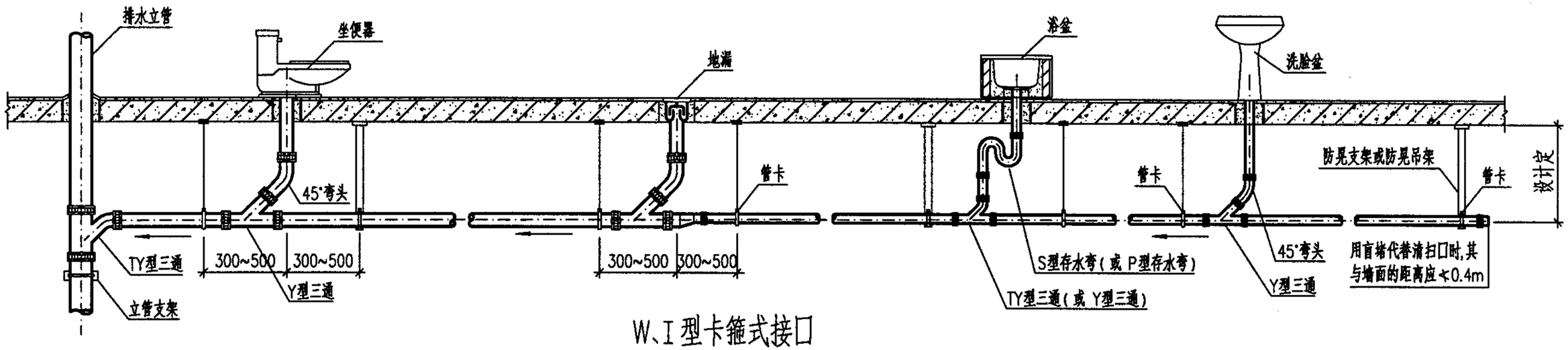

W、I型卡箍式接口

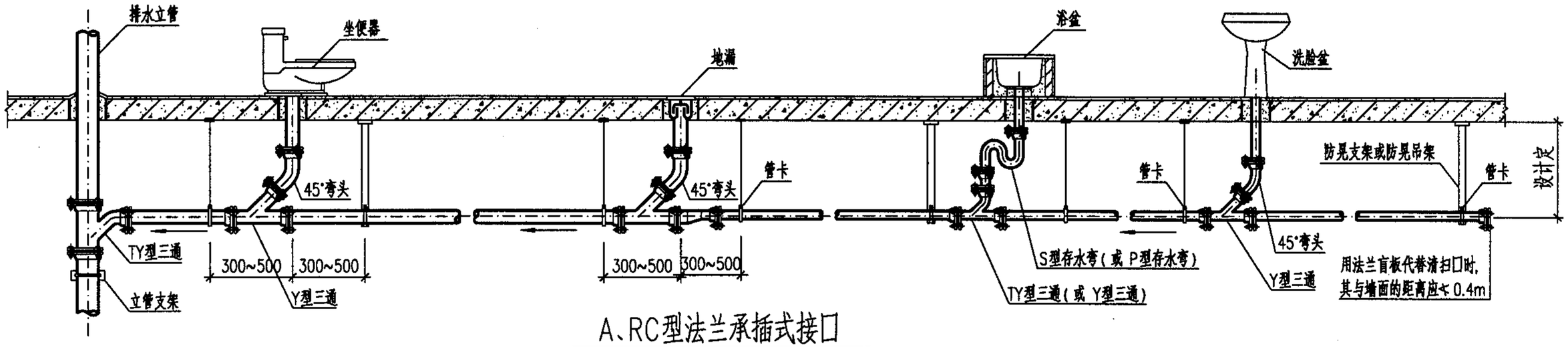

A、RC型法兰承插式接口

（B型法兰全承式接口可参照本图安装）

说明：

1. 本图按非同层排水横支管绘制。如为同层排水，应根据设计要求或参照国标 03SS408 布置横支管，并在该层楼板上部接入排水立管。
2. 排水横支管应采用支架或吊架固定，支（吊）架间距不宜大于1.2m。每个横支管的支（吊）架不应少于2个，且其中至少有一个为防晃支（吊）架。支（吊）架做法详见国标 03S402。
3. 卫生器具排水管宜在横支管管顶或其两侧用 45°斜三通接入。
4. 柔性接口排水铸铁管与卫生器具排水管连接部位的接口做法可按照本图集总说明第 7.8条要求执行。
5. 排水横支管的坡度按设计要求。设计无规定时，可按右表要求进行安装。

排水横支管的安装坡度

横干管管径	安装坡度	
DN	通用坡度	最小坡度
50	0.035	0.025
75	0.025	0.015
100	0.020	0.012
125	0.015	0.010
150	0.010	0.007

排水横支管安装						图集号	04S409
审核	董之有	校对	郭之[illegible]	设计	路志锋	页	15

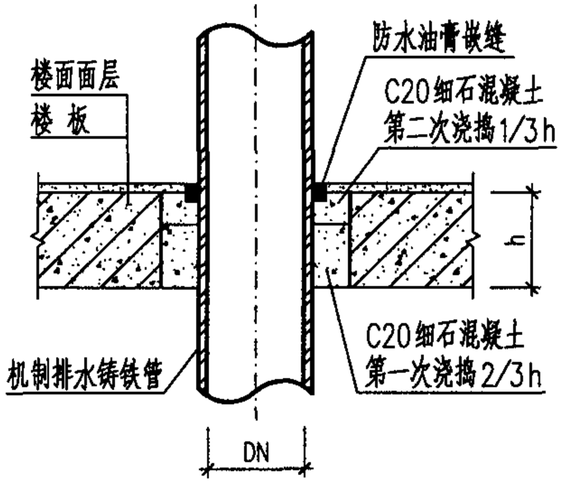

立管穿楼面（甲型）

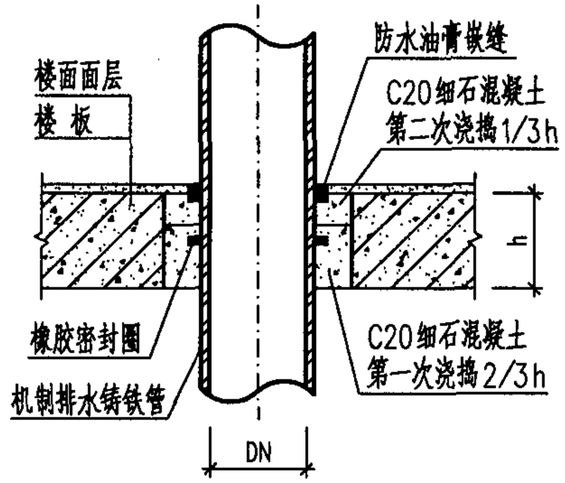

立管穿楼面（乙型）

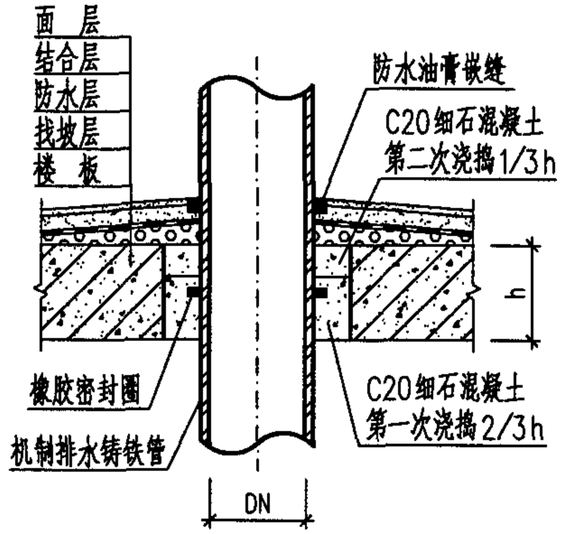

立管穿楼面（丙型）

（有防水层）

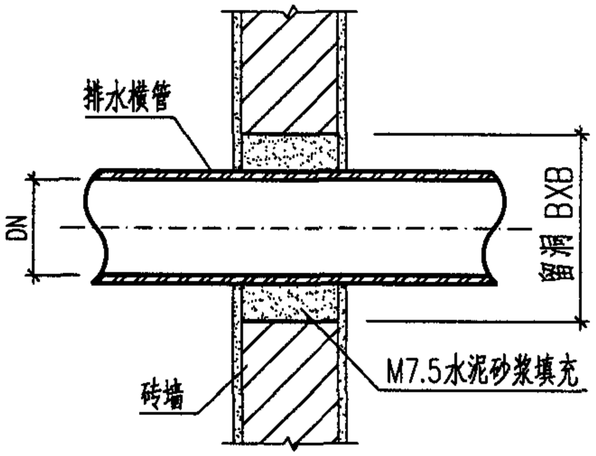

排水横管穿室内砖墙

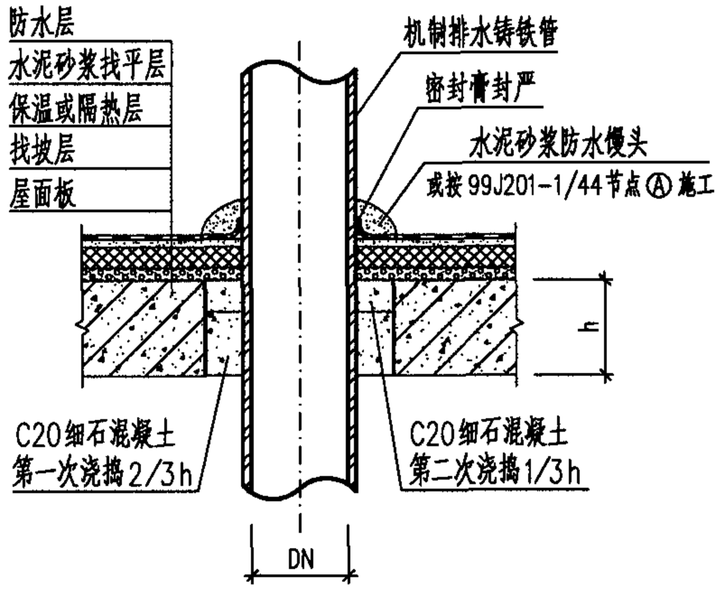

立管穿屋面（甲型）

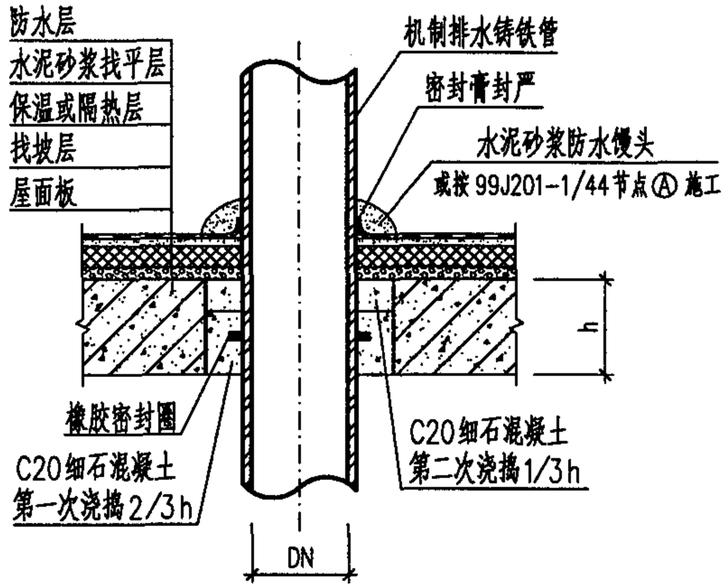

立管穿屋面（乙型）

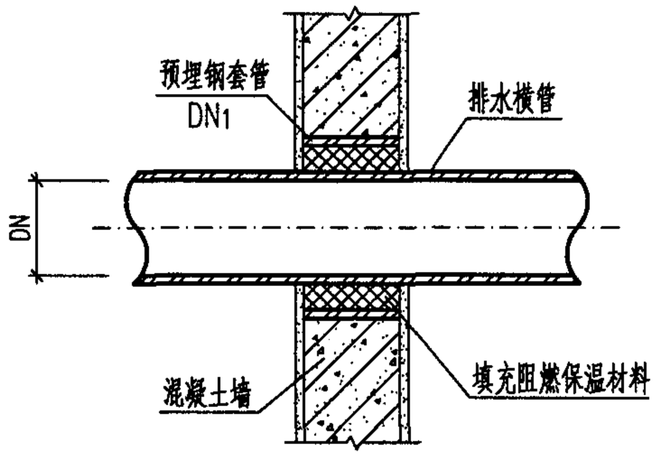

排水横管穿室内混凝土墙

预留洞、预埋套管尺寸表

公称直径 DN	50	75	100	125	150	200	250	300
预留方洞 BXB	120X120	150X150	180X180	200X200	250X250	300X300	350X350	400X400
预留园洞 ø	120	150	180	200	250	300	350	400
穿墙钢套管 DN1	100	125	150	200	200	250	300	350

安装节点详图（一）						图集号	04S409
审核	黄了有	校对	郑[illegible]	设计	路志全	页	16

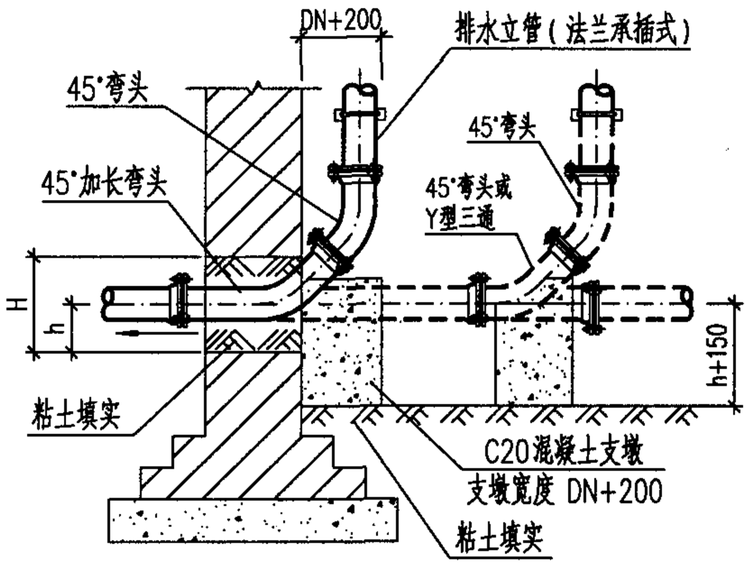

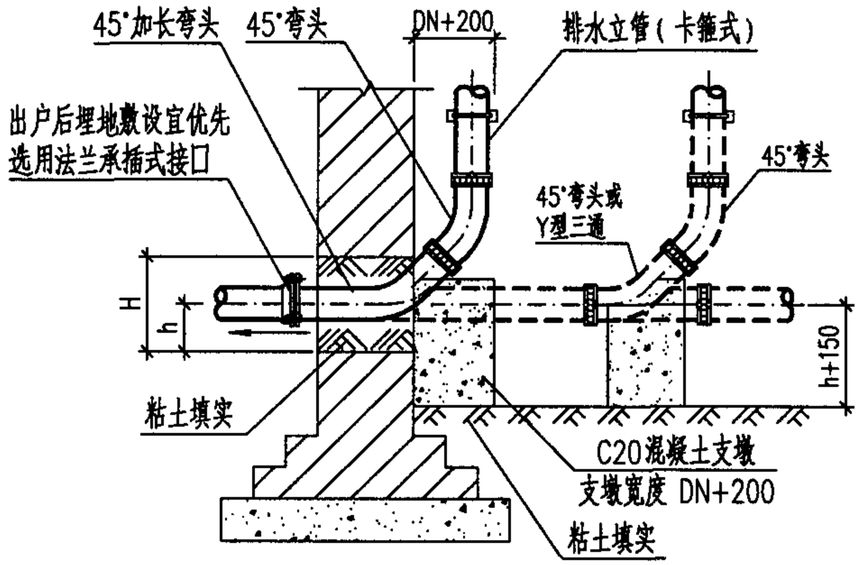

排水出户管穿外墙基础

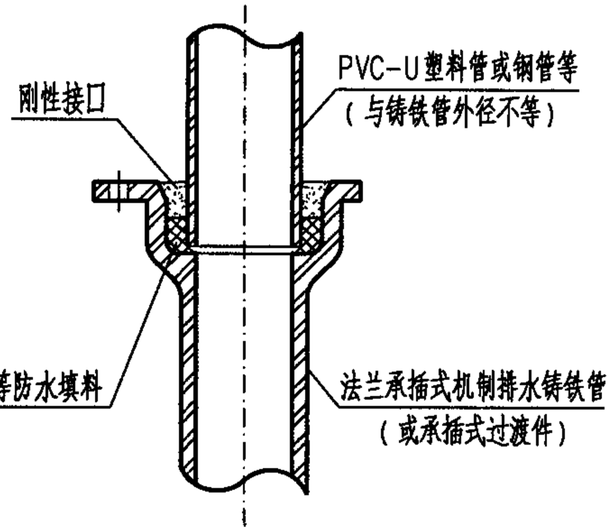

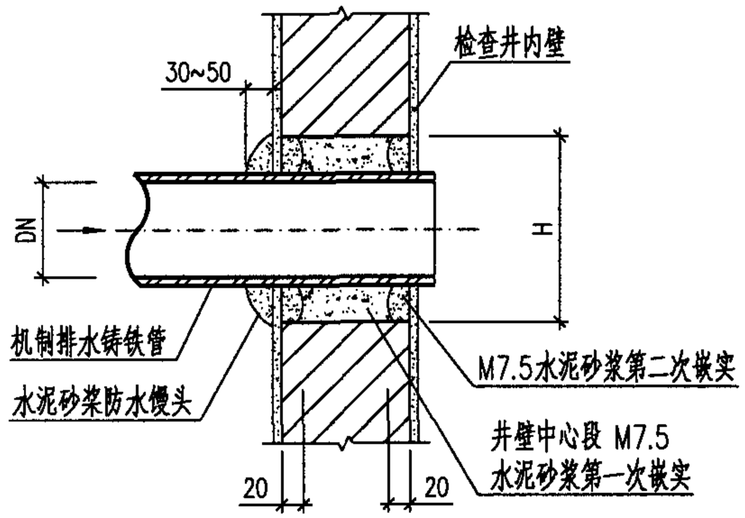

排出管穿检查井壁

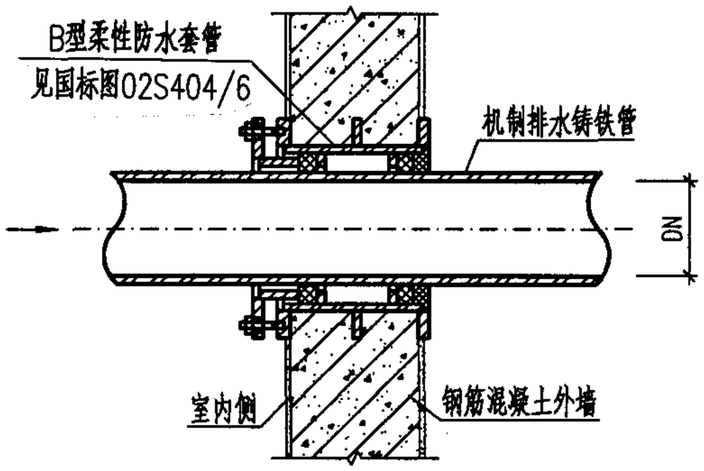

排出管穿地下室外墙

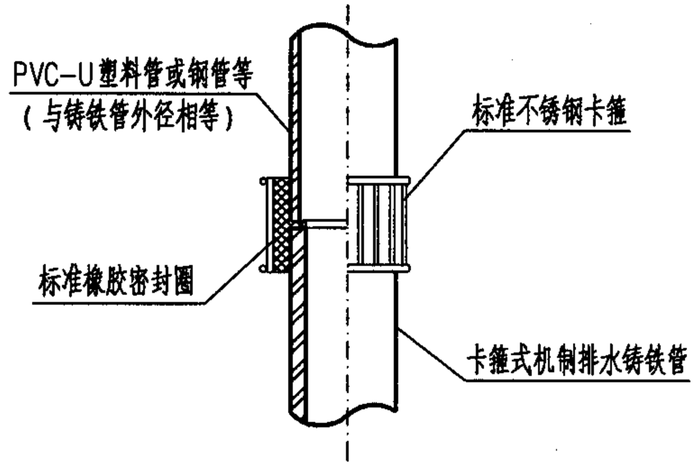

排水铸铁管与其它材质排水管连接

留洞尺寸表

公称直径	DN	50	75	100	125	150	200	250	300
排出管穿外墙留洞	BXH	200X250	250X300	250X350	300X400	350X450	400X500	450X550	500X600
	h	70	110	150	180	220	250	270	300
	A	230	240	250	270	280	300	330	350
排出管穿检查井壁	BXH	150X150		200X200		300X300		400X400	

说明：

1. 对于法兰承插式排水铸铁管，在与塑料管或钢管连接时，如两者外径相等，可采用柔性接口。
2. 对于卡箍式排水铸铁管，在与塑料管或钢管连接时，如两者外径不等可采用承插式过渡件刚性接口；或采用由生产厂家特制的异径非标卡箍或异径非标橡胶密封圈。

安装节点详图（二）						图集号	04S409
审核	董立有	校对	张介元	设计	张志宏	页	17

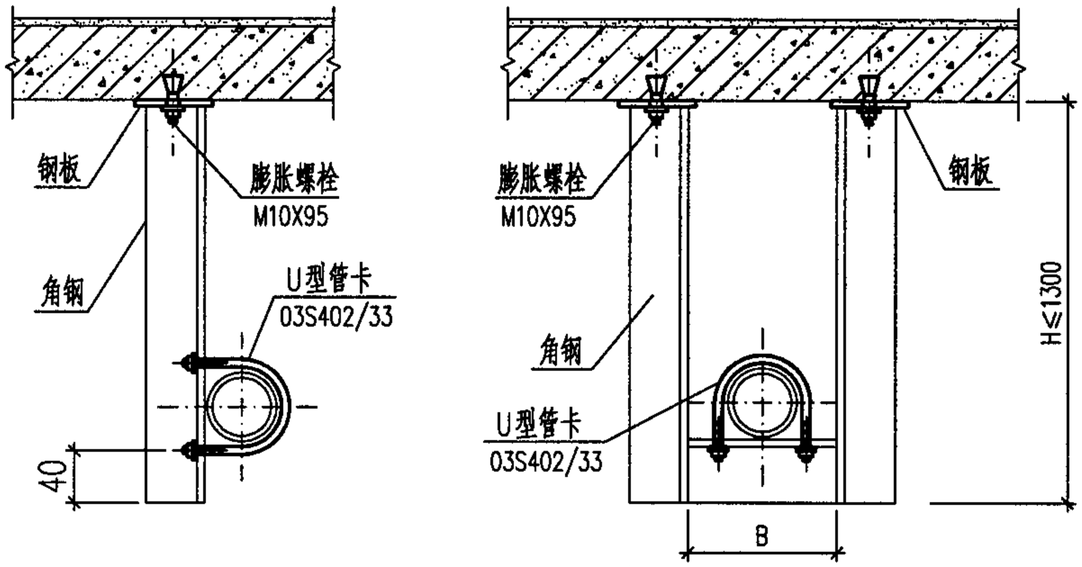

DN50~DN75　　DN100~250

排水横管固定吊架

排水横管固定吊架材料、尺寸表

公称直径 DN	50	75	100	125	150	200	250
B	—	—	220	250	280	330	380
角钢规格	L40X40X4		L50X50X5			L63X63X6	
钢板 AXBXδ	100X70X8		110X80X8			130X100X10	

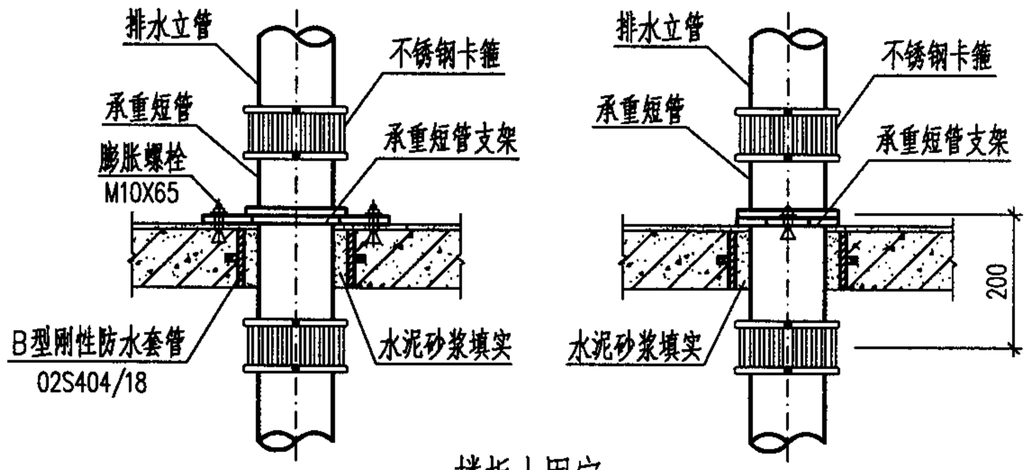

楼板上固定

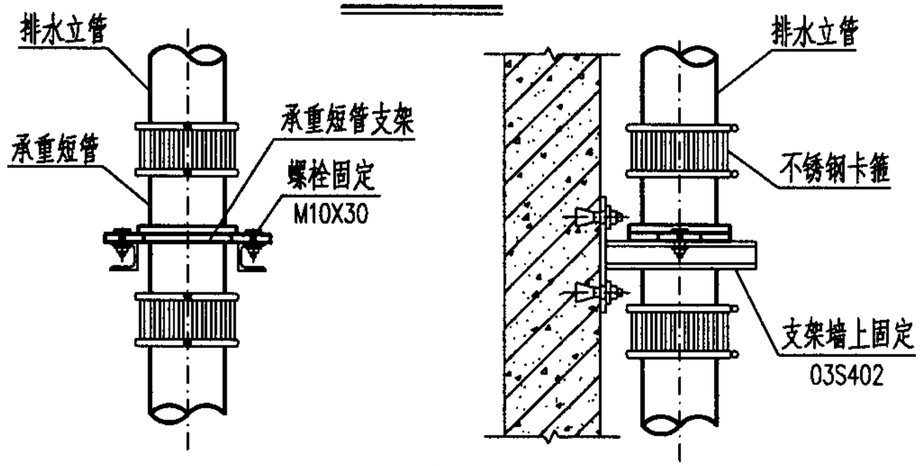

墙上支架固定

Ⅰ型卡箍式接口排水立管承重短管的固定（示意）

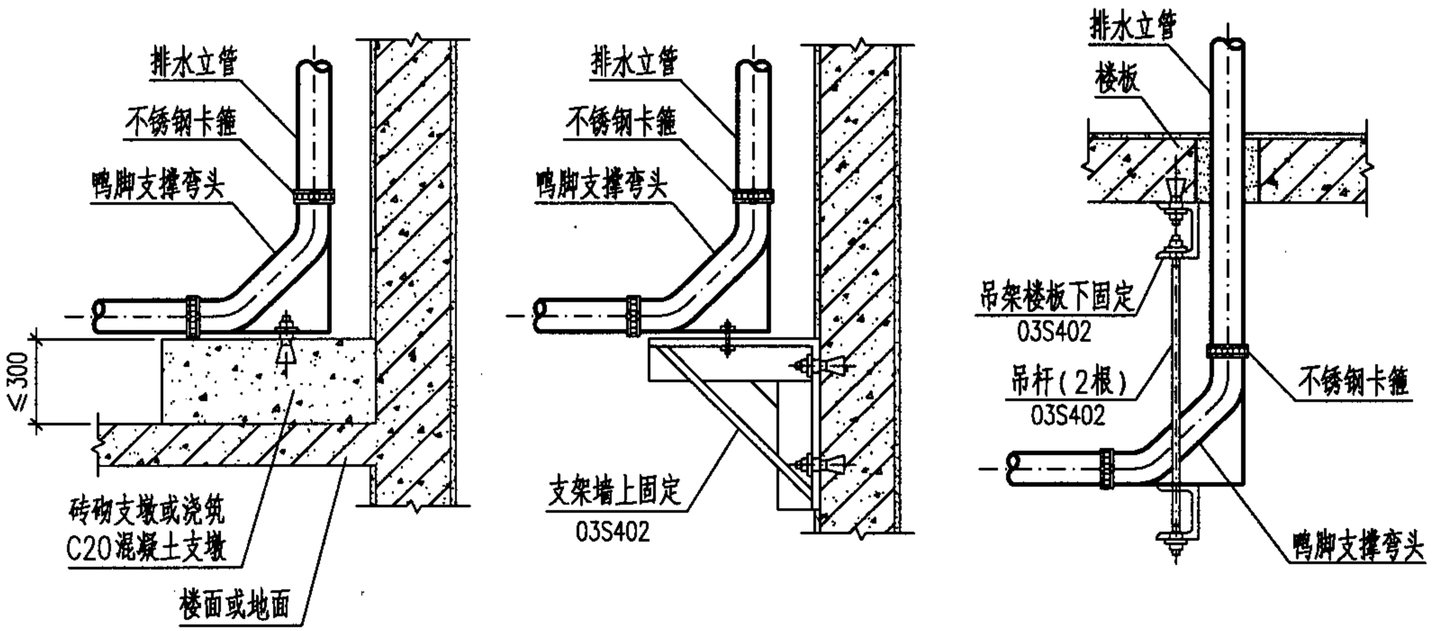

卡箍式接口鸭脚支撑弯头的固定（示意）

安装节点详图（三）						图集号	04S409
审核	黄文有	校对	郑[illegible]	设计	张志锋	页	18

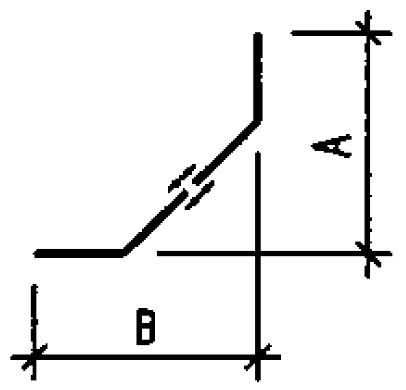

W、I 型卡箍式接口

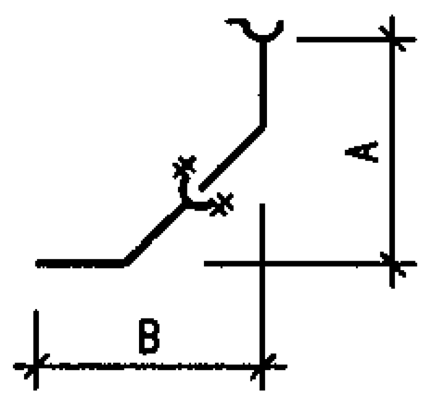

A、RC 型法兰承插式接口

2X45°弯头	卡箍式				法兰承插式			
	W 型接口		I 型接口		A 型接口		RC 型接口	
DN	A	B	A	B	A	B	A	B
50	171	171	123	123	167	227	170	228
75	185	185	147	147	184	248	196	260
100	193	193	171	171	198	268	218	283
125	238	238	196	196	203	270	246	315
150	251	251	220	220	231	331	281	373
200	308	308	269	269	278	393	330	450
250	—	—	317	317	—	—	532	590
300	—	—	378	378	—	—	681	779

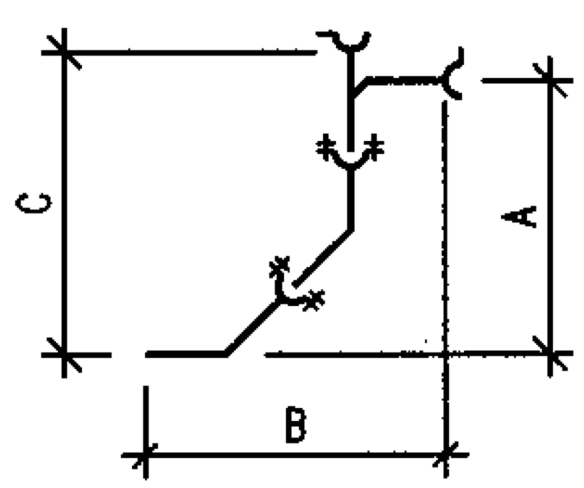

2X45°+TY型加长三通(a)

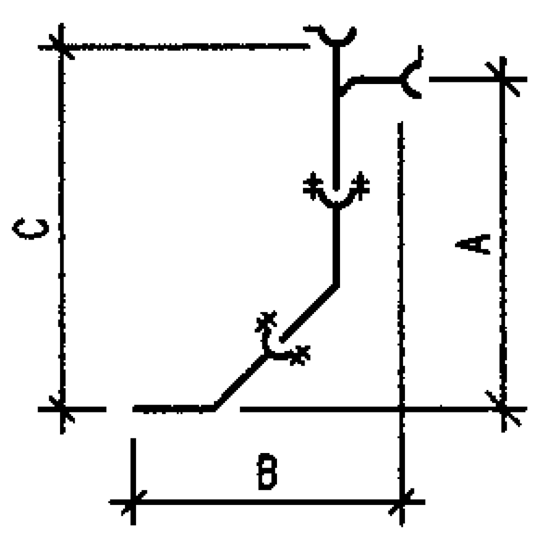

2X45°+TY型加长三通(b)

2X45°弯头	TY型加长三通 (a)(b)		RC 型法兰承插式接口					
			TY型加长三通(a)			TY型加长三通(b)		
DN	DN	DN_1	A	B	C	A	B	C
100	100	50	—	—	—	733	430	783
		75	613	583	663	733	451	783
		100	618	628	683	788	475	853

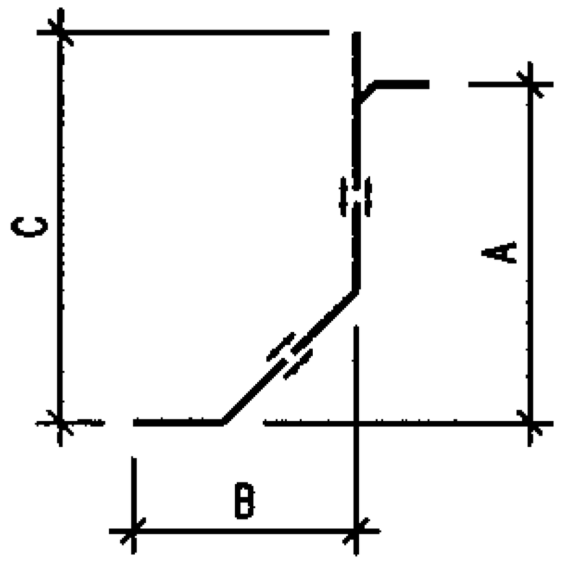

W、I 型卡箍式接口

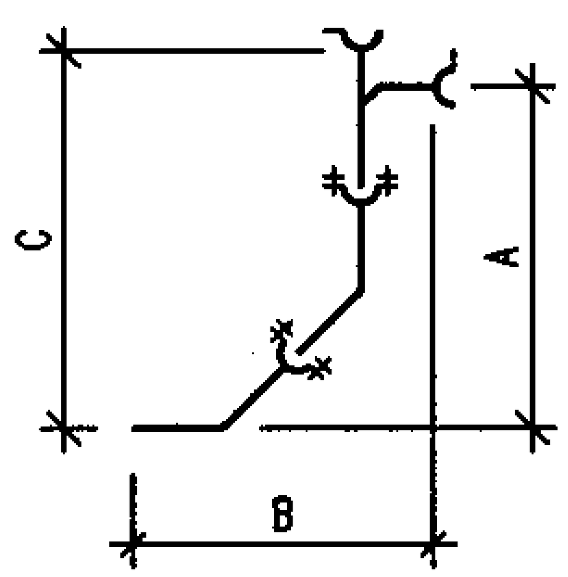

A、RC 型法兰承插式接口

2X45°弯头	TY型三通		卡箍式						法兰承插式					
			W 型接口			I 型接口			A 型接口			RC 型接口		
DN	DN	DN_1	A	B	C	A	B	C	A	B	C	A	B	C
50	50	50	311	327	342	261	278	286	347	337	372	377	348	426
75	75	50	328	356	356	290	317	330	354	358	409	406	396	462
		75	374	388	391	335	352	365	409	418	464	447	419	502
100	100	50	336	377	362	334	351	354	458	443	473	436	430	488
		75	380	409	399	359	386	394	463	476	508	476	452	528
		100	431	447	437	409	426	434	467	471	523	503	475	568
125	125	50	—	—	—	—	—	—	513	483	523	—	—	—
		75	438	467	487	—	—	—	483	479	523	512	498	571
		100	489	505	525	—	—	—	511	474	563	527	518	586
		125	539	556	562	—	—	—	505	501	563	531	545	611
150	150	50	—	—	—	379	430	454	581	577	591	515	541	569
		75	452	492	502	424	455	484	551	572	591	536	564	619
		100	502	530	538	474	490	504	533	567	591	579	589	667
		125	551	581	572	—	—	—	533	562	591	639	642	709
		150	600	616	611	570	575	579	571	594	634	642	629	734
200	200	50	—	—	—	—	—	—	—	—	—	561	639	621
		75	—	—	—	539	549	559	—	—	—	596	648	657
		100	551	595	595	514	559	574	—	—	—	637	690	717
		125	589	633	633	—	—	—	—	—	—	670	719	765
		150	616	648	665	579	609	649	—	—	—	695	731	800
		200	686	703	741	649	669	729	675	686	753	773	770	895
250	250	100	—	—	—	612	637	652	—	—	—	—	—	—
		150	—	—	—	672	697	707	—	—	—	908	871	1005
		200	—	—	—	742	777	792	—	—	—	897	890	1044
		250	—	—	—	832	867	882	—	—	—	992	967	1129
300	300	100	—	—	—	698	723	728	—	—	—	—	—	—
		150	—	—	—	743	768	783	—	—	—	—	—	—
		200	—	—	—	828	858	878	—	—	—	1071	1114	1273
		250	—	—	—	908	938	963	—	—	—	1111	1176	1293
		300	—	—	—	1033	1058	1043	—	—	—	1291	1251	1473

说明：1.图中所示为最小安装尺寸（即法兰承插式接口安装间隙为 5mm，卡箍式接口安装间隙等于橡胶密封圈内挡圈厚度）。
2.图中尺寸界线所示竖管与横管均指管中心。 3.W型、I型、A型、RC型接口管件外形尺寸详见本图集第 30~48 页。
4.B型法兰全承式接口管件组合尺寸请设计及安装人员根据本图集第 49~52 页管件外形尺寸自行计算。

常用管件组合尺寸（一）						图集号	04S409
审核	黄文有	校对	郭训斌	设计	李 文	页	19

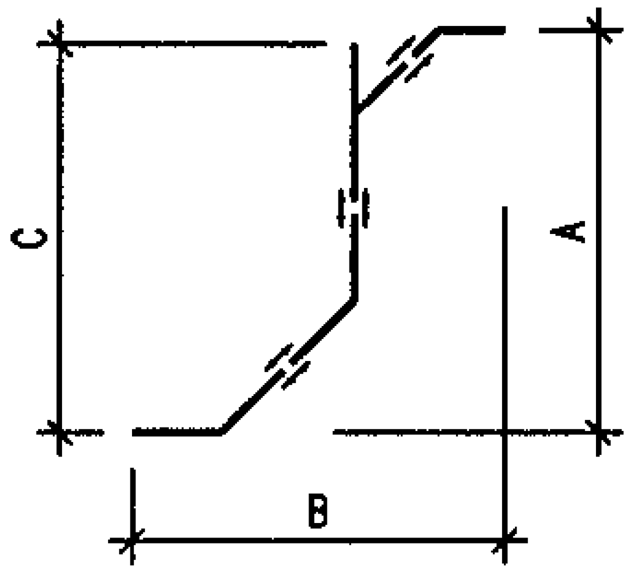

W、I 型卡箍式接口

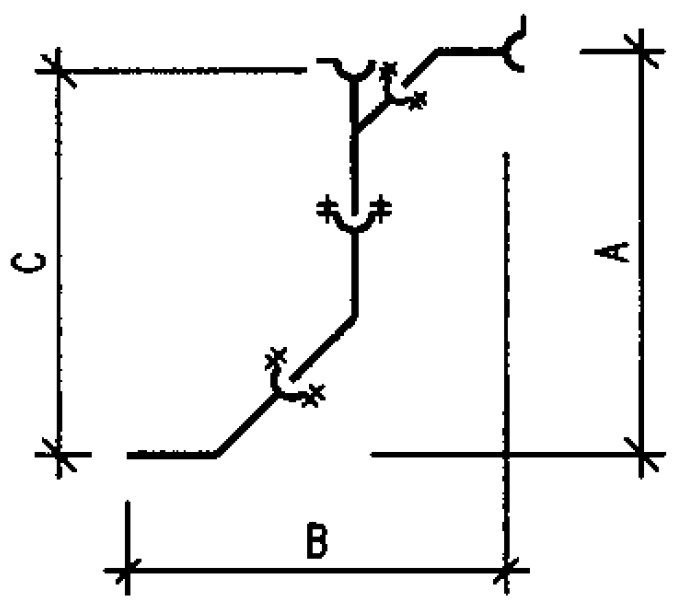

A、RC 型法兰承插式接口

2X45°弯头	Y型三通45°弯头		卡箍式						法兰承插式					
			W 型接口			I 型接口			A 型接口			RC 型接口		
DN	DN	DN₁	A	B	C	A	B	C	A	B	C	A	B	C
50	50	50	359	375	342	289	292	286	445	450	402	449	441	417
75	75	50	373	402	356	329	327	330	479	478	444	497	502	462
		75	404	420	391	355	357	355	508	495	462	534	534	492
100	100	50	380	422	364	363	365	369	490	505	473	525	537	488
		75	411	441	399	390	392	394	536	522	508	564	569	523
		100	442	452	437	420	427	424	564	551	521	608	593	568
125	125	50	451	494	446	402	403	415	544	536	513	—	—	—
		75	483	513	487	430	431	440	552	545	523	598	615	576
		100	513	527	525	460	466	470	546	563	523	652	657	616
		125	562	578	562	487	498	495	579	584	553	692	688	661
150	150	50	467	521	465	437	438	454	603	618	581	608	667	624
		75	499	539	502	461	462	474	615	631	581	640	695	626
		100	527	554	538	491	497	504	615	635	591	674	719	664
		125	574	604	572	522	533	534	617	645	611	746	743	664
		150	606	622	611	563	574	579	669	696	631	800	821	764
200	200	75	579	631	602	515	515	529	—	—	—	779	865	755
		100	555	599	595	555	560	574	—	—	—	745	832	729
		125	628	682	636	586	606	609	—	—	—	785	862	770
		150	657	698	671	628	638	649	—	—	—	873	941	845
		200	738	767	746	703	718	729	800	855	743	981	1006	945
250	250	100	—	—	—	620	615	642	—	—	—	1005	1013	984
		150	—	—	—	697	707	727	—	—	—	1091	1087	1079
		200	—	—	—	762	777	792	—	—	—	1192	1150	1159
		250	—	—	—	834	839	862	—	—	—	1200	1310	1164
300	300	100	—	—	—	704	694	733	—	—	—	—	—	—
		150	—	—	—	769	764	798	—	—	—	1285	1276	1318
		200	—	—	—	839	834	868	—	—	—	1326	1339	1328
		250	—	—	—	—	—	—	—	—	—	1412	1537	1368
		300	—	—	—	1007	1007	1043	—	—	—	1538	1718	1463

注：I 型卡箍式接口为45°三通。

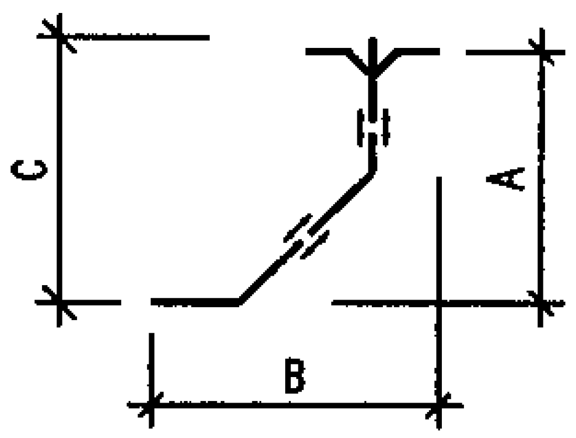

W、I 型卡箍式接口

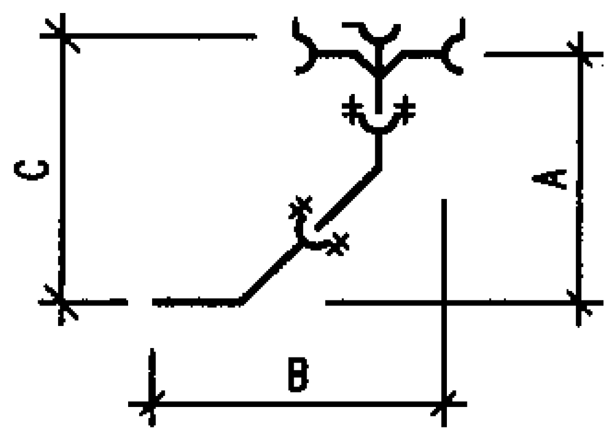

A、RC 型法兰承插式接口

2X45°弯头	TY型四通		卡箍式						法兰承插式					
			W 型接口			I 型接口			A 型接口			RC 型接口		
DN	DN	DN₁	A	B	C	A	B	C	A	B	C	A	B	C
50	50	50	311	327	342	—	—	—	347	337	372	386	348	435
75	75	50	328	356	356	—	—	—	454	358	409	406	396	462
		75	374	388	391	—	—	—	409	418	464	447	419	502
100	100	50	336	377	364	—	—	—	458	443	473	438	430	488
		75	380	409	399	—	—	—	463	476	508	476	452	528
		100	431	447	437	409	426	434	467	471	523	514	475	568
125	125	50	—	—	—	—	—	—	513	483	523	—	—	—
		75	438	467	487	—	—	—	473	479	513	—	—	—
		100	489	508	525	—	—	—	511	474	563	534	518	599
		125	539	556	562	—	—	—	505	501	563	571	545	634
150	150	50	—	—	—	—	—	—	581	577	591	511	541	569
		75	452	569	502	—	—	—	551	572	591	—	—	—
		100	502	530	538	474	494	504	488	567	551	579	589	667
		125	551	581	572	—	—	—	533	562	591	639	631	709
		150	600	616	611	—	—	—	571	594	634	652	640	744
200	200	100	551	595	595	—	—	—	624	656	681	637	690	717
		125	589	633	633	—	—	—	—	—	—	670	719	765
		150	616	648	665	—	—	—	648	656	681	790	731	895
		200	686	703	741	—	—	—	675	686	753	773	770	895

注：I 型卡箍式接口为88°TY四通。

说明：1.图中所示为最小安装尺寸（即法兰承插式接口安装间隙为 5mm，卡箍式接口安装间隙等于橡胶密封圈内挡圈厚度）。
2.图中尺寸界线所示竖管与横管均指管中心。 3.W型、I型、A型、RC型接口管件外形尺寸详见本图集第 30~48 页。
4.B型法兰全承式接口管件组合尺寸请设计及安装人员根据本图集第 49~52 页管件外形尺寸自行计算。

常用管件组合尺寸（二）						图集号	04S409
审核	[signature]	校对	[signature]	设计	[signature]	页	20

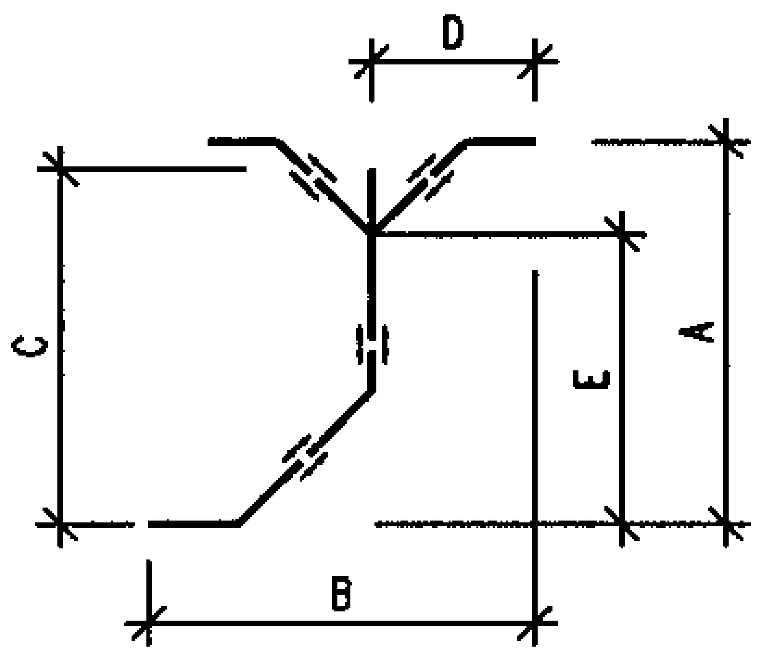

W 型卡箍式接口

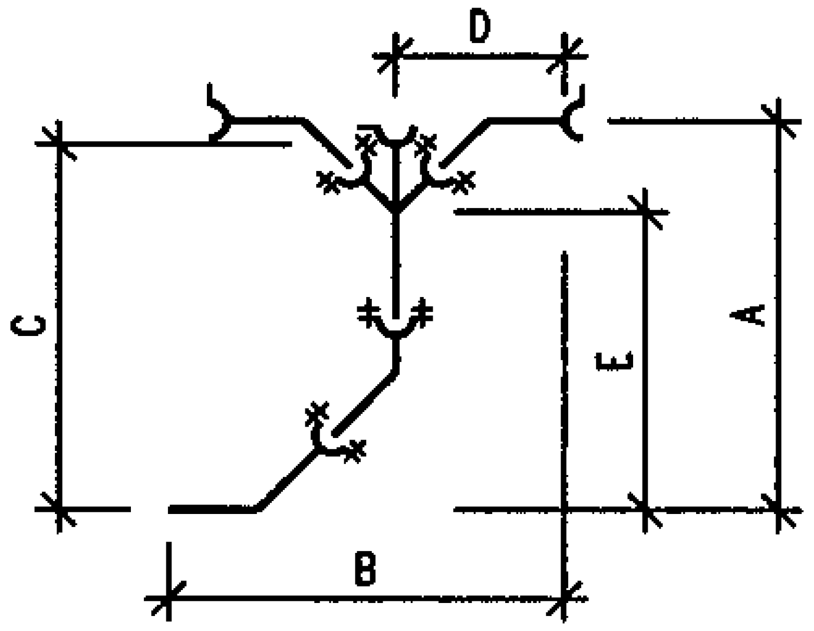

A、RC 型法兰承插式接口

2X45°弯头	Y型四通 45°弯头		卡箍式					法兰承插式									
			W 型接口					A 型接口					RC 型接口				
DN	DN	DN_1	A	B	C	D	E	A	B	C	D	E	A	B	C	D	E
50	50	50	359	375	342	204	225	447	447	407	220	277	449	441	417	213	288
75	75	50	373	402	356	217	226	—	—	—	—	—	497	502	462	242	307
		75	404	420	391	235	245	490	495	444	247	299	534	534	492	274	321
100	100	50	380	422	364	229	221	505	515	488	237	318	525	537	488	254	323
		75	411	441	399	248	239	521	522	493	254	323	565	570	523	287	339
		100	442	452	437	263	258	554	554	512	286	328	608	593	568	310	368
125	125	50	451	494	446	256	265	—	—	—	—	—	—	—	—	—	—
		75	483	513	487	275	284	—	—	—	—	—	596	621	576	306	351
		100	513	527	525	289	303	—	—	—	—	—	648	657	616	342	376
		125	562	578	562	340	320	593	578	559	308	348	694	688	661	373	401
150	150	50	467	521	465	270	267	—	—	—	—	—	—	—	—	—	—
		75	499	540	502	289	286	—	—	—	—	—	642	695	626	322	381
		100	527	554	538	303	303	625	635	601	304	381	674	719	664	346	389
		125	574	604	572	353	319	—	—	—	—	—	729	761	694	388	421
		150	606	622	611	371	338	676	686	626	355	386	800	821	764	448	440
200	200	75	—	—	—	—	—	—	—	—	—	—	779	865	755	415	425
		100	579	631	602	323	335	—	—	—	—	—	793	888	825	438	425
		125	628	682	636	374	352	—	—	—	—	—	—	—	—	—	—
		150	657	698	671	390	370	—	—	—	—	—	874	942	826	492	470
		200	738	767	746	459	406	796	830	748	437	443	981	1006	945	556	525

注 ： A型法兰承插式接口为斜四通。

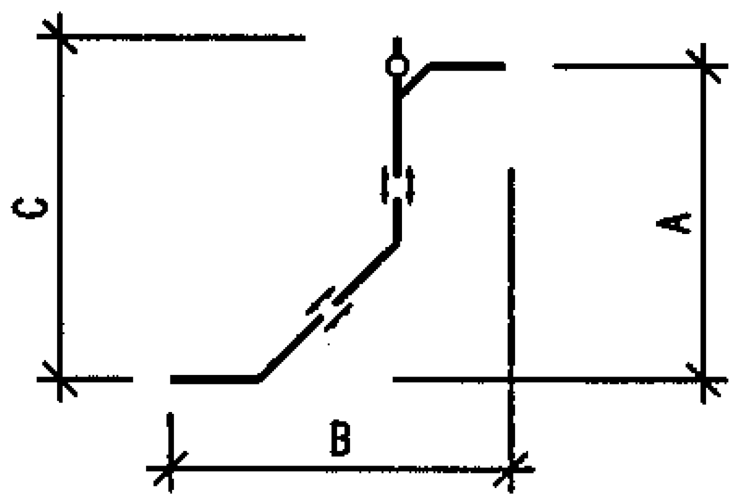

W、I 型卡箍式接口

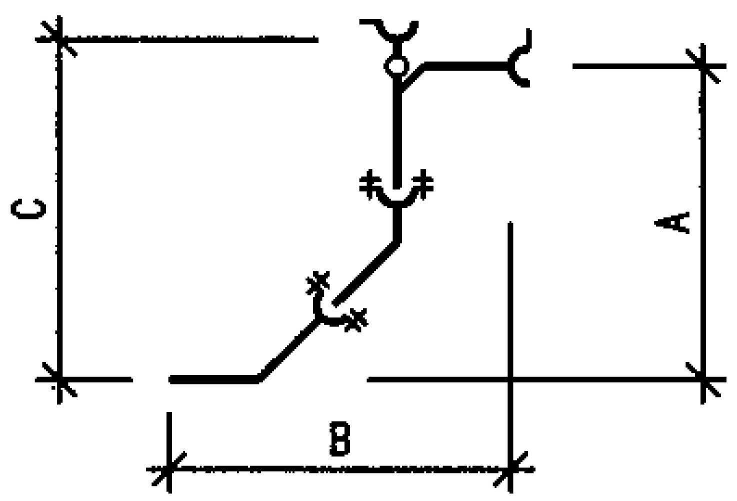

A、RC 型法兰承插式接口

2X45°弯头	90°四通		卡箍式						法兰承插式					
			W 型接口			I 型接口			A 型接口			RC 型接口		
DN	DN	DN_1	A	B	C	A	B	C	A	B	C	A	B	C
75	75	50	—	—	—	—	—	—	366	328	424	—	—	—
		75	308	295	393	—	—	—	367	343	444	—	—	—
100	100	50	—	—	—	—	—	—	371	368	443	—	—	—
		75	—	—	—	—	—	—	411	363	483	—	—	—
		100	366	341	471	289	286	394	443	378	533	503	475	568
125	125	50	—	—	—	—	—	—	485	350	533	512	499	571
		75	—	—	—	—	—	—	466	365	533	512	498	571
		100	401	398	501	325	326	435	448	380	533	—	—	—
150	150	50	—	—	—	—	—	—	516	411	581	—	—	—
		75	—	—	—	—	—	—	516	426	601	—	—	—
		100	414	421	514	354	365	469	483	431	601	—	—	—
		125	419	416	539	—	—	—	—	—	—	—	—	—

注 ： W型卡箍式接口为直角四通，I型卡箍式接口为88°直角四通。

说明：1.图中所示为最小安装尺寸（即法兰承插式接口安装间隙为 5mm，卡箍式接口安装间隙等于橡胶密封圈内挡圈厚度）。
2.图中尺寸界线所示竖管与横管均指管中心。 3.W型、I型、A型、RC型接口管件外形尺寸详见本图集第 30~48 页。
4.B型法兰全承式接口管件组合尺寸请设计及安装人员根据本图集第 49~52 页管件外形尺寸自行计算。

常用管件组合尺寸（三）	图集号	04S409
审核 校对 设计	页	21

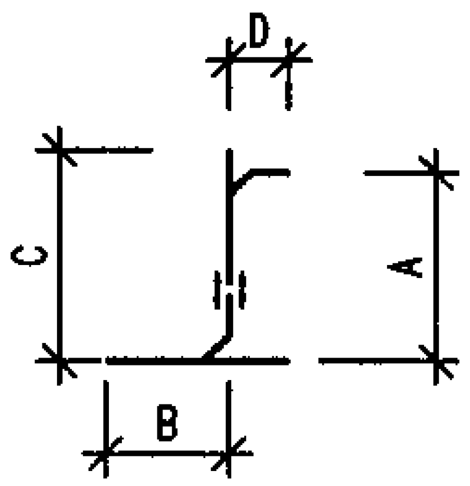

W、I 型卡箍式接口

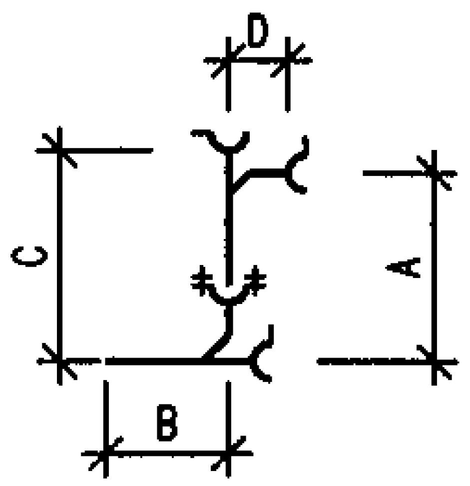

A、RC 型法兰承插式接口

TY型三通	TY型三通	卡箍式								法兰承插式							
		W 型接口				I 型接口				A 型接口				RC 型接口			
DN × DN₁	DN × DN₁	A	B	C	D	A	B	C	D	A	B	C	D	A	B	C	D
75 × 75	75 × 50	346	186	374	171	348	185	388	170	340	220	390	110	369	246	425	136
100 × 75	75 × 50	359	184	387	171	358	185	398	170	378	260	433	110	379	253	435	136
100 × 100	100 × 50	397	235	425	184	418	235	438	180	463	264	478	175	410	280	462	147
	100 × 75	441	235	460	216	443	235	478	215	468	264	513	208	450	280	502	169
125 × 75	75 × 50	372	197	400	171	—	—	—	—	379	275	434	110	393	261	449	136
125 × 100	100 × 50	410	248	438	184	—	—	—	—	464	303	479	175	421	276	473	147
	100 × 75	454	248	473	216	—	—	—	—	469	303	514	208	461	276	513	169
125 × 125	125 × 75	518	298	567	229	—	—	—	—	511	297	551	209	491	280	555	183
	125 × 100	569	298	605	267	—	—	—	—	539	297	591	204	511	280	570	203
150 × 100	100 × 75	466	248	485	216	458	250	493	215	501	297	546	208	474	293	526	169
	100 × 100	517	248	523	254	508	250	533	255	505	297	561	203	501	293	566	192
150 × 125	125 × 75	530	297	579	229	—	—	—	—	511	297	551	209	535	353	594	183
	125 × 100	581	297	617	267	—	—	—	—	539	297	591	204	550	353	609	203
150 × 150	150 × 100	616	346	652	279	609	346	639	270	565	335	623	236	554	356	642	216
	150 × 125	665	346	686	330	—	—	—	—	565	335	623	231	614	356	684	269
200 × 100	100 × 75	474	240	493	216	478	240	513	215	528	341	573	208	498	302	550	169
200 × 150	150 × 100	591	305	627	279	594	305	624	270	—	—	—	—	579	360	667	216
200 × 200	200 × 100	638	375	682	287	645	375	705	290	639	392	696	263	627	438	707	240
	200 × 150	703	375	752	340	710	375	780	340	—	—	—	—	685	438	790	281
250 × 150	150 × 100	—	—	—	—	634	350	664	270	—	—	—	—	579	371	667	216
	150 × 125	—	—	—	—	—	—	—	—	—	—	—	—	639	371	709	269
250 × 200	200 × 100	—	—	—	—	705	420	765	290	—	—	—	—	607	360	687	240
	200 × 125	—	—	—	—	—	—	—	—	—	—	—	—	640	360	735	269
	200 × 150	—	—	—	—	770	420	840	340	—	—	—	—	665	360	770	281
300 × 150	150 × 100	—	—	—	—	644	360	674	270	—	—	—	—	—	—	—	—
300 × 200	200 × 100	—	—	—	—	725	445	785	290	—	—	—	—	642	385	722	240
	200 × 150	—	—	—	—	790	445	860	340	—	—	—	—	700	385	805	281
300 × 250	250 × 100	—	—	—	—	855	525	895	320	—	—	—	—	—	—	—	—
	250 × 150	—	—	—	—	915	525	950	380	—	—	—	—	773	425	870	281
	250 × 200	—	—	—	—	985	525	1035	460	—	—	—	—	762	425	909	300

注：I 型卡箍式接口为88°TY三通。

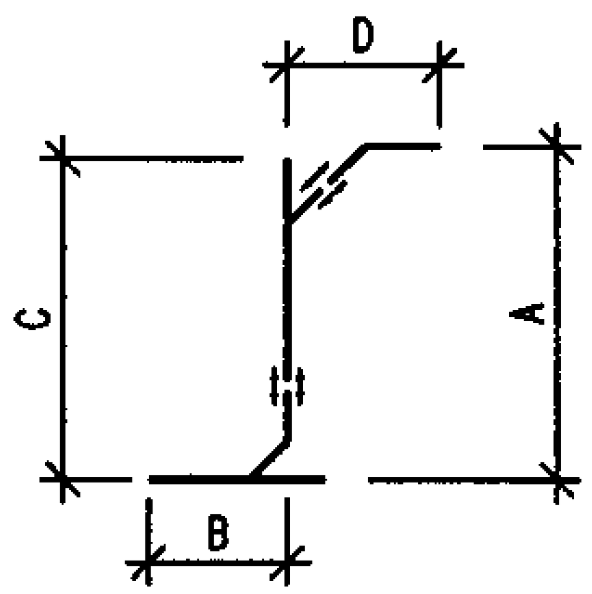

W、I 型卡箍式接口

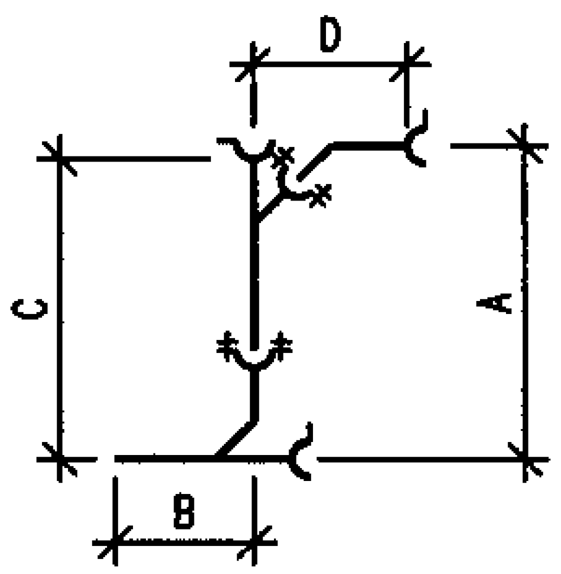

A、RC 型法兰承插式接口

TY型三通	Y型三通 45°弯头	卡箍式								法兰承插式							
		W 型接口				I 型接口				A 型接口				RC 型接口			
DN × DN₁	DN × DN₁	A	B	C	D	A	B	C	D	A	B	C	D	A	B	C	D
75 × 75	75 × 50	391	186	374	217	387	185	388	179	465	220	430	230	460	246	425	242
100 × 75	75 × 50	404	184	387	217	397	185	398	179	503	260	468	230	470	253	435	242
100 × 100	100 × 50	441	235	425	229	426	235	453	193	495	264	478	237	499	280	462	254
	100 × 75	473	235	460	249	474	235	478	221	541	264	513	254	539	280	497	287
125 × 75	75 × 50	417	197	400	217	—	—	—	—	504	275	469	230	484	261	449	242
125 × 100	100 × 50	454	248	438	229	—	—	—	—	496	303	479	237	510	276	473	254
	100 × 75	486	248	473	249	—	—	—	—	542	303	514	254	550	276	508	287
125 × 125	125 × 75	563	298	567	275	—	—	—	—	580	297	551	275	582	280	560	300
	125 × 100	594	298	605	290	—	—	—	—	574	297	551	293	636	280	600	342
150 × 100	100 × 50	466	248	450	229	461	250	468	193	528	297	511	237	523	293	486	254
	100 × 75	498	248	485	249	489	250	493	221	574	297	546	254	563	293	521	287
150 × 125	125 × 75	575	297	579	275	—	—	—	—	580	297	551	275	621	353	599	300
	125 × 100	606	297	617	290	—	—	—	—	574	297	551	293	675	353	639	342
150 × 150	150 × 100	641	346	652	303	626	346	639	277	647	335	623	304	649	356	639	346
	150 × 125	688	346	686	353	657	346	669	313	649	335	643	314	721	356	639	400
200 × 100	100 × 75	506	240	493	249	509	240	513	221	601	341	573	254	587	302	545	287
200 × 150	150 × 100	616	305	627	303	610	305	624	277	—	—	—	—	674	360	664	346
200 × 200	200 × 100	667	375	689	324	686	375	705	291	—	—	—	—	736	438	719	383
	200 × 150	744	375	758	390	758	375	780	369	—	—	—	—	863	438	835	491
250 × 150	150 × 100	—	—	—	—	651	350	664	277	—	—	—	—	674	371	664	346
	150 × 125	—	—	—	—	682	350	694	313	—	—	—	—	746	371	664	370
250 × 200	200 × 100	—	—	—	—	746	420	765	291	—	—	—	—	716	360	699	383
	200 × 125	—	—	—	—	777	420	800	337	—	—	—	—	755	360	740	412
	200 × 150	—	—	—	—	819	420	840	369	—	—	—	—	843	360	815	491
300 × 150	150 × 100	—	—	—	—	661	360	674	277	—	—	—	—	—	—	—	—
300 × 200	200 × 100	—	—	—	—	766	445	785	291	—	—	—	—	751	385	734	383
	200 × 150	—	—	—	—	839	445	860	369	—	—	—	—	878	385	850	491
300 × 250	250 × 100	—	—	—	—	863	525	885	298	—	—	—	—	870	425	849	424
	250 × 150	—	—	—	—	939	525	970	390	—	—	—	—	956	425	944	547
	250 × 200	—	—	—	—	1005	525	1035	460	—	—	—	—	1057	425	1024	560

注：I 型卡箍式接口为88°TY三通和45°三通。

说明：1.图中所示为最小安装尺寸（即法兰承插式接口安装间隙为 5mm，卡箍式接口安装间隙等于橡胶密封圈内挡圈厚度）。
2.图中尺寸界线所示竖管与横管均指管中心。 3.W型、I型、A型、RC型接口管件外形尺寸详见本图集第 30~48 页。
4.B型法兰全承式接口管件组合尺寸请设计及安装人员根据本图集第 49~52 页管件外形尺寸自行计算。

常用管件组合尺寸（四）	图集号	04S409
审核 黄及首 校对 郑议秀 设计 李文	页	22

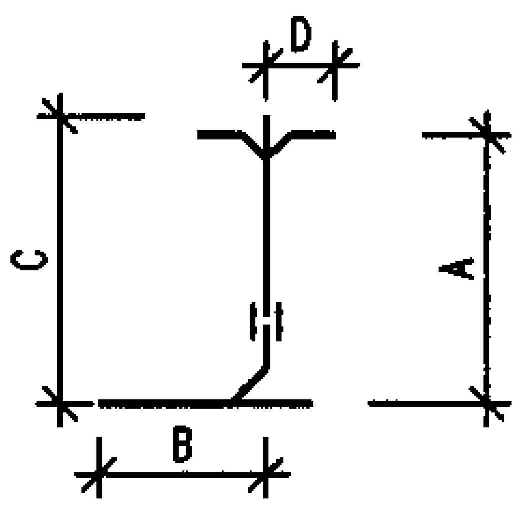

W、I 型卡箍式接口

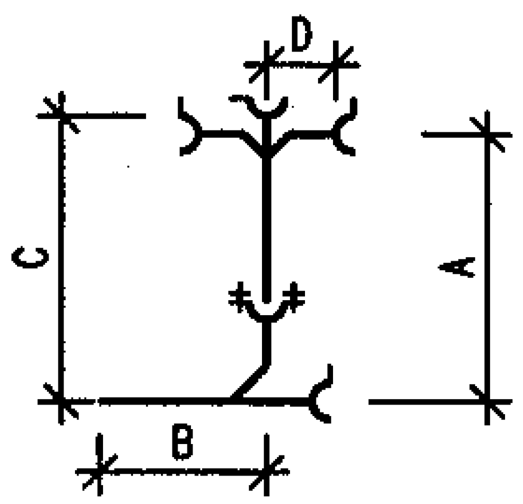

A、RC 型法兰承插式接口

TY型三通	TY型四通	卡箍式								法兰承插式							
		W 型接口				I 型接口				A 型接口				RC 型接口			
DN × DN₁	DN × DN₁	A	B	C	D	A	B	C	D	A	B	C	D	A	B	C	D
75 × 75	75 × 50	346	186	374	171	—	—	—	—	440	220	395	110	369	246	425	136
100 × 75	75 × 50	359	184	287	171	—	—	—	—	478	260	433	110	379	253	435	136
100 × 100	100 × 50	397	235	425	184	—	—	—	—	463	264	478	175	412	280	462	147
	100 × 75	441	235	460	216	—	—	—	—	468	264	513	208	450	280	502	169
125 × 75	75 × 50	372	197	400	171	—	—	—	—	479	275	434	110	393	261	449	136
125 × 100	100 × 50	410	248	438	184	—	—	—	—	464	303	479	175	423	276	473	147
	100 × 75	454	248	473	216	—	—	—	—	469	303	514	208	461	276	513	169
125 × 125	125 × 75	518	298	564	229	—	—	—	—	501	297	541	209	—	—	—	—
	125 × 100	569	298	605	267	—	—	—	—	539	297	591	204	518	280	538	203
150 × 100	100 × 50	422	248	450	184	—	—	—	—	496	297	511	175	436	293	486	147
	100 × 75	466	248	485	216	—	—	—	—	501	297	546	208	474	293	526	169
150 × 125	125 × 75	530	297	579	229	—	—	—	—	501	297	541	209	—	—	—	—
	125 × 100	581	297	617	267	—	—	—	—	539	297	591	204	557	353	622	203
150 × 150	150 × 100	616	346	652	279	609	346	639	270	525	335	623	236	554	356	642	216
	150 × 125	665	346	686	330	—	—	—	—	565	335	623	231	614	356	684	258
200 × 100	100 × 75	474	240	493	216	—	—	—	—	528	341	573	208	498	302	550	169
200 × 125	125 × 100	576	278	612	267	—	—	—	—	—	—	—	—	557	335	622	203
200 × 150	150 × 100	591	305	627	279	594	305	624	270	—	—	—	—	579	360	667	216
	150 × 125	640	305	661	330	—	—	—	—	—	—	—	—	639	360	709	258
250 × 150	150 × 100	—	—	—	—	634	350	664	270	—	—	—	—	579	371	667	216
	150 × 125	—	—	—	—	—	—	—	—	—	—	—	—	639	371	709	258
250 × 200	200 × 100	—	—	—	—	—	—	—	—	—	—	—	—	607	360	687	240
	200 × 125	—	—	—	—	—	—	—	—	—	—	—	—	640	360	735	269
	200 × 150	—	—	—	—	—	—	—	—	—	—	—	—	760	360	865	281

注 ：I 型卡箍式接口为88°TY三通和88°TY四通。

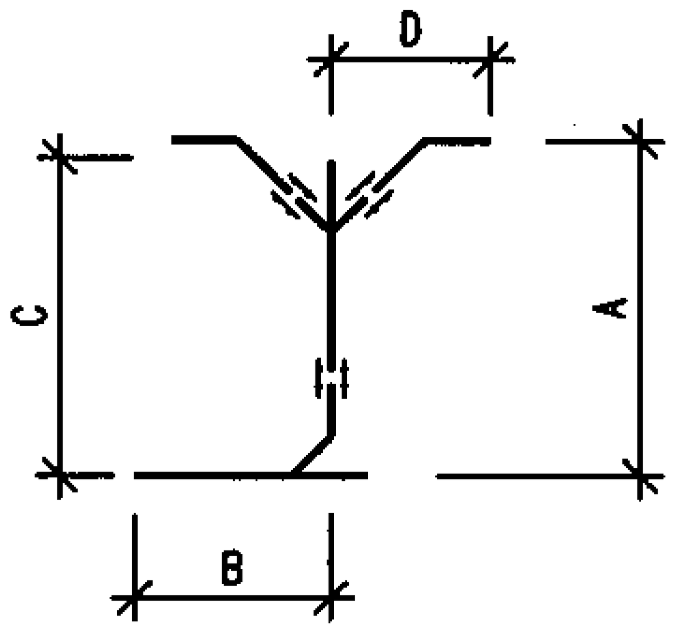

W 型卡箍式接口

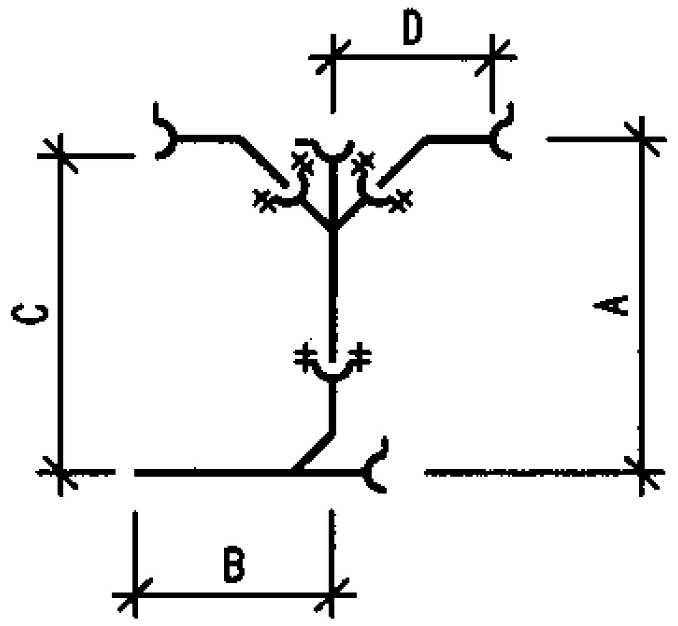

A、RC 型法兰承插式接口

TY型三通	Y型四通 45°弯头	卡箍式				法兰承插式							
		W 型接口				A 型接口				RC 型接口			
DN × DN₁	DN × DN₁	A	B	C	D	A	B	C	D	A	B	C	D
75 × 75	75 × 50	391	186	374	217	—	—	—	—	460	246	425	242
100 × 75	75 × 50	404	184	387	217	—	—	—	—	470	253	435	242
100 × 100	100 × 50	441	235	425	229	510	264	493	237	499	280	462	254
	100 × 75	473	235	460	249	526	264	498	254	539	280	497	287
125 × 75	75 × 50	417	197	400	217	—	—	—	—	484	261	449	242
125 × 100	100 × 50	454	248	438	229	511	303	494	237	510	276	473	254
	100 × 75	486	248	473	249	527	303	499	254	550	276	508	287
125 × 125	125 × 75	563	298	567	275	—	—	—	—	580	280	560	306
	125 × 100	594	298	605	290	—	—	—	—	632	280	600	342
150 × 100	100 × 50	466	248	450	229	543	297	526	237	523	293	486	254
	100 × 75	498	248	485	249	559	297	531	254	563	293	521	287
150 × 125	125 × 75	575	297	579	275	—	—	—	—	619	353	599	306
	125 × 100	606	297	617	290	—	—	—	—	671	353	639	342
150 × 150	150 × 100	641	346	652	303	657	335	633	304	649	356	639	346
	150 × 125	688	346	686	353	—	—	—	—	704	356	669	388
200 × 100	100 × 75	506	240	493	249	586	341	558	254	587	302	545	287
200 × 125	125 × 100	601	278	612	290	—	—	—	—	671	335	639	342
200 × 150	150 × 100	616	305	627	303	—	—	—	—	674	360	664	346
	150 × 125	663	305	661	353	—	—	—	—	729	360	694	388
250 × 150	150 × 100	—	—	—	—	—	—	—	—	674	371	664	346
	150 × 125	—	—	—	—	—	—	—	—	729	371	694	388
250 × 200	200 × 100	—	—	—	—	—	—	—	—	763	360	795	438
	200 × 125	—	—	—	—	—	—	—	—	—	—	—	—
	200 × 150	—	—	—	—	—	—	—	—	844	360	796	492

注 ：A型法兰承插式接口为斜四通。

说明：1.图中所示为最小安装尺寸（即法兰承插式接口安装间隙为 5mm，卡箍式接口安装间隙等于橡胶密封圈内挡圈厚度）。
2.图中尺寸界线所示竖管与横管均指管中心。 3.W型、I型、A型、RC型接口管件外形尺寸详见本图集第 30~48 页。
4.B型法兰全承式接口管件组合尺寸请设计及安装人员根据本图集第 49~52 页管件外形尺寸自行计算。

常用管件组合尺寸（五）	图集号	04S409
审核 黄文简 校对 刘振印 设计 李文	页	23

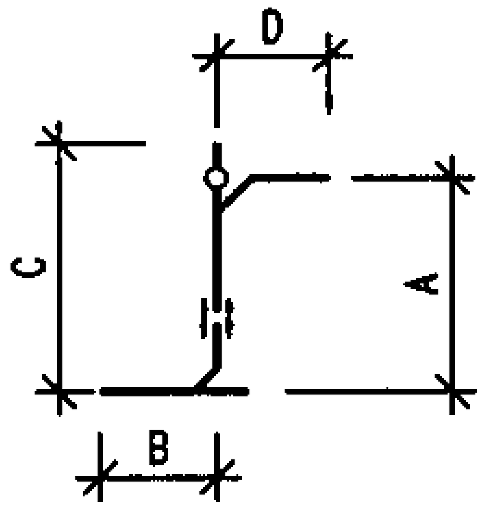

W、I 型卡箍式接口

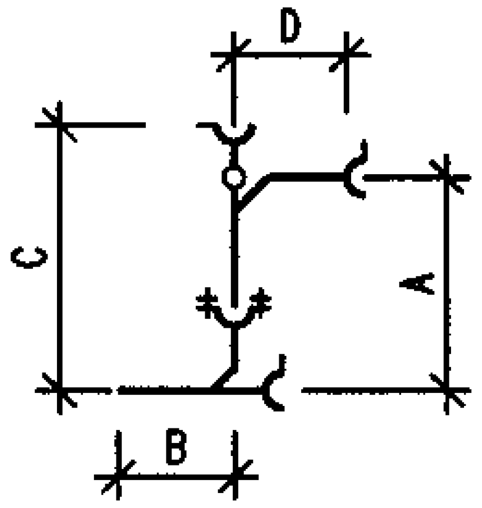

A、RC 型法兰承插式接口

TY型三通	90°四通	卡箍式								法兰承插式							
		W 型接口				I 型接口				A 型接口				RC 型接口			
DN × DN₁	DN × DN₁	A	B	C	D	A	B	C	D	A	B	C	D	A	B	C	D
75 × 75	75 × 50	—	—	—	—	—	—	—	—	352	220	410	80	—	—	—	—
100 × 75	75 × 50	—	—	—	—	—	—	—	—	390	260	448	80	—	—	—	—
100 × 100	100 × 75	—	—	—	—	—	—	—	—	416	264	488	95	—	—	—	—
	100 × 100	427	235	532	148	373	235	478	115	448	264	538	110	477	280	542	192
125 × 75	75 × 50	—	—	—	—	—	—	—	—	391	275	449	80	—	—	—	—
125 × 100	100 × 75	—	—	—	—	—	—	—	—	417	303	489	95	—	—	—	—
	100 × 100	440	248	545	148	—	—	—	—	449	303	539	110	488	276	553	192
125 × 125	125 × 75	—	—	—	—	—	—	—	—	494	297	561	95	496	280	555	183
	125 × 100	481	298	581	160	—	—	—	—	476	297	561	110	—	—	—	—
150 × 100	100 × 75	—	—	—	—	—	—	—	—	449	297	521	95	—	—	—	—
	100 × 100	452	248	557	148	388	250	493	115	481	297	571	110	501	293	566	192
150 × 125	125 × 75	—	—	—	—	—	—	—	—	494	297	561	95	535	353	594	183
	125 × 100	493	297	593	160	—	—	—	—	476	297	561	110	—	—	—	—
150 × 150	150 × 75	—	—	—	—	—	—	—	—	548	335	633	95	—	—	—	—
	150 × 100	528	346	628	170	489	346	604	145	515	335	633	100	—	—	—	—
200 × 100	100 × 100	460	240	565	148	408	240	513	115	508	341	598	110	525	302	590	192
200 × 125	125 × 75	—	—	—	—	—	—	—	—	—	—	—	—	535	335	594	183
200 × 150	150 × 100	503	305	603	170	474	305	589	145	—	—	—	—	—	—	—	—
250 × 150	150 × 100	—	—	—	—	514	350	629	145	—	—	—	—	—	—	—	—
300 × 100	100 × 100	—	—	—	—	463	315	568	115	—	—	—	—	—	—	—	—
300 × 150	150 × 100	—	—	—	—	524	360	639	145	—	—	—	—	—	—	—	—

注：I 型卡箍式接口为88°TY三通和88°直角四通。

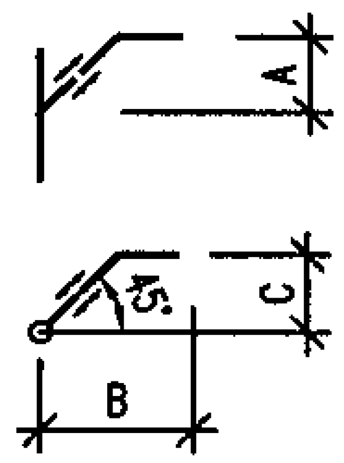

W、I 型卡箍式接口

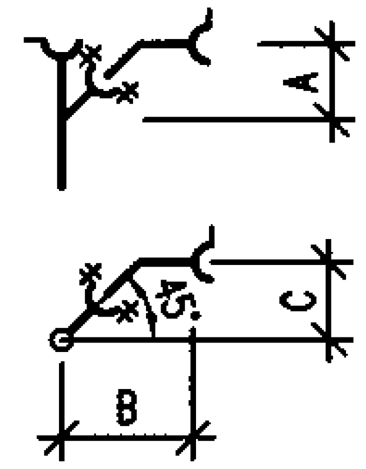

A、RC 型法兰承插式接口

Y型三通	45°弯头	卡箍式						法兰承插式					
		W 型接口			I 型接口			A 型接口			RC 型接口		
DN × DN₁	DN₁	A	B	C	A	B	C	A	B	C	A	B	C
50 × 50	50	134	204	134	118	168	118	173	223	173	161	213	161
75 × 50	50	148	218	148	129	179	129	180	230	180	190	242	190
75 × 75	75	159	235	159	150	210	150	191	247	191	213	274	213
100 × 50	50	159	229	159	143	193	143	187	237	187	202	254	202
100 × 75	75	173	249	173	161	221	161	198	254	198	226	287	226
100 × 100	100	185	264	185	186	256	186	223	283	223	240	310	240
125 × 50	50	187	257	187	157	207	157	216	266	216	—	—	—
125 × 75	75	199	275	199	175	235	175	219	275	219	239	300	239
125 × 100	100	211	290	211	200	270	200	233	293	233	272	342	272
125 × 125	125	242	340	242	222	302	222	251	314	251	293	373	293
150 × 75	75	213	289	213	182	242	182	244	300	244	261	322	261
150 × 100	100	224	303	224	207	277	207	244	304	244	276	346	276
150 × 125	125	255	353	255	233	313	233	251	314	251	290	370	290
150 × 150	150	268	371	268	264	354	264	301	366	301	360	448	360
200 × 75	75	—	—	—	186	246	186	—	—	—	354	415	354
200 × 100	100	245	324	245	221	291	221	—	—	—	313	383	313
200 × 125	125	276	374	276	257	337	257	—	—	—	332	412	332
200 × 150	150	287	390	287	279	369	279	—	—	—	403	491	403
200 × 200	200	332	459	332	339	449	339	382	462	382	456	556	456
250 × 100	100	—	—	—	228	298	228	—	—	—	354	424	354
250 × 150	150	—	—	—	424	514	424	—	—	—	409	497	409
250 × 200	200	—	—	—	350	460	350	—	—	—	460	560	460
250 × 250	250	—	—	—	392	522	392	—	—	—	518	720	518
300 × 100	100	—	—	—	246	316	246	—	—	—	—	—	—
300 × 150	150	—	—	—	296	386	296	—	—	—	409	497	409
300 × 200	200	—	—	—	346	456	346	—	—	—	460	560	460
300 × 250	250	—	—	—	—	—	—	—	—	—	556	758	556
300 × 300	300	—	—	—	474	629	474	—	—	—	687	939	687

注：I 型接口Y型三通为45°三通。

说明：1.图中所示为最小安装尺寸（即法兰承插式接口安装间隙为 5mm，卡箍式接口安装间隙等于橡胶密封圈内挡圈厚度）。
2.图中尺寸界线所示竖管与横管均指管中心。 3.W型、I型、A型、RC型接口管件外形尺寸详见本图集第 30~48 页。
4.B型法兰全承式接口管件组合尺寸请设计及安装人员根据本图集第 49~52 页管件外形尺寸自行计算。

常用管件组合尺寸（六）	图集号	04S409
审核 校对 设计	页	24

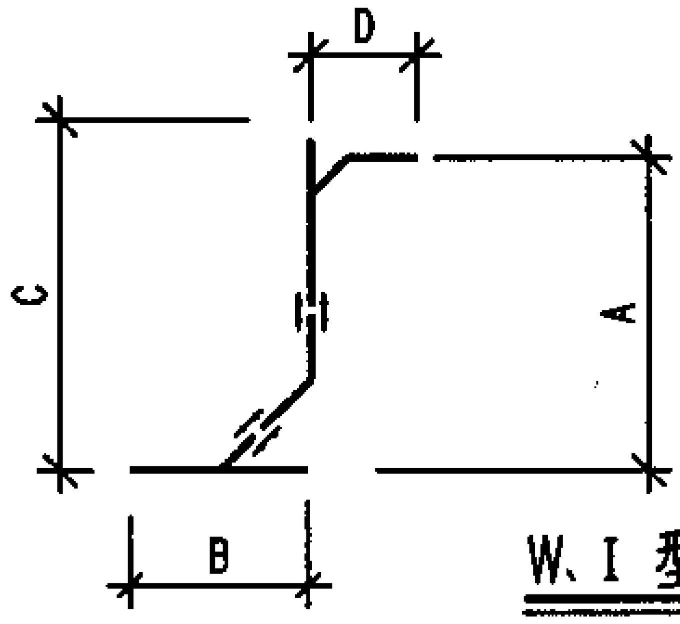

W、I 型卡箍式接口

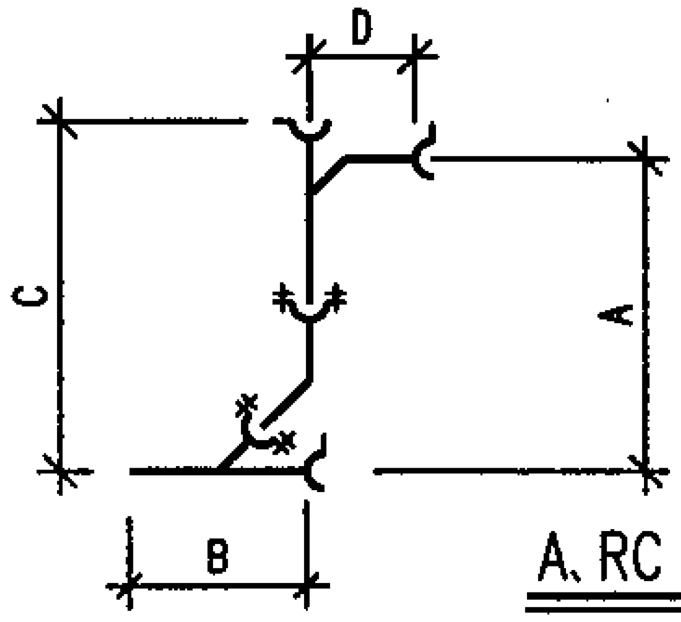

A、RC 型法兰承插式接口

Y型三通 45°弯头	TY型三通	卡箍式								法兰承插式							
		W 型接口				I 型接口				A 型接口				RC 型接口			
DN × DN₁	DN × DN₁	A	B	C	D	A	B	C	D	A	B	C	D	A	B	C	D
75×75	75×50	378	216	406	171	353	205	393	170	417	319	472	110	484	333	540	136
100×75	75×50	392	216	420	171	363	216	403	170	424	333	479	110	497	342	553	136
100×100	100×50	407	247	435	184	419	246	439	180	543	361	558	175	528	385	580	147
	100×75	451	247	470	216	444	246	479	215	548	361	593	208	568	385	620	169
125×75	75×50	418	242	446	171	378	230	418	170	445	344	500	110	535	347	591	136
125×100	100×50	433	273	461	184	433	260	453	180	553	338	568	175	560	401	612	147
	100×75	477	273	496	216	458	260	493	215	558	338	603	208	600	401	652	169
125×125	125×75	540	321	589	229	—	—	—	—	594	371	634	209	639	441	698	183
	125×100	591	321	627	267	—	—	—	—	622	371	674	204	654	441	713	203
150×100	100×75	490	273	509	216	465	267	500	215	569	379	614	208	604	388	656	169
	100×100	541	273	547	254	515	267	540	255	573	379	629	203	631	388	696	192
150×125	125×75	533	320	602	229	—	—	—	—	594	381	634	209	636	460	695	183
	125×100	604	320	640	267	—	—	—	—	622	381	674	204	651	460	710	203
150×150	150×100	622	352	658	279	608	339	638	270	668	434	726	236	746	514	834	216
	150×125	671	352	692	330	—	—	—	—	668	434	726	231	806	514	876	269
200×100	100×75	511	269	530	216	479	281	514	215	—	—	—	—	641	411	693	169
200×150	150×100	641	346	677	279	623	354	653	270	—	—	—	—	789	538	877	216
200×200	200×100	702	427	746	287	694	429	754	290	808	517	865	263	863	646	943	240
	200×150	767	427	816	340	759	429	829	340	—	—	—	—	921	646	1026	281
250×150	150×100	—	—	—	—	644	390	674	270	—	—	—	—	795	554	883	216
	150×125	—	—	—	—	—	—	—	—	—	—	—	—	855	554	963	269
250×200	200×100	—	—	—	—	705	440	765	290	—	—	—	—	867	655	947	240
	200×125	—	—	—	—	—	—	—	—	—	—	—	—	900	655	995	269
	200×150	—	—	—	—	770	440	840	380	—	—	—	—	925	655	1030	281
300×150	150×100	—	—	—	—	640	386	670	270	—	—	—	—	795	599	883	216
300×200	200×125	—	—	—	—	—	—	—	—	—	—	—	—	900	640	995	269
	200×150	—	—	—	—	766	456	836	340	—	—	—	—	925	640	1030	281
300×250	250×150	—	—	—	—	—	—	—	—	—	—	—	—	1124	726	1231	281
	250×200	—	—	—	—	—	—	—	—	—	—	—	—	1123	726	1270	300

注：I 型卡箍式接口中的Y型三通为45°三通，TY三通为88°TY三通。

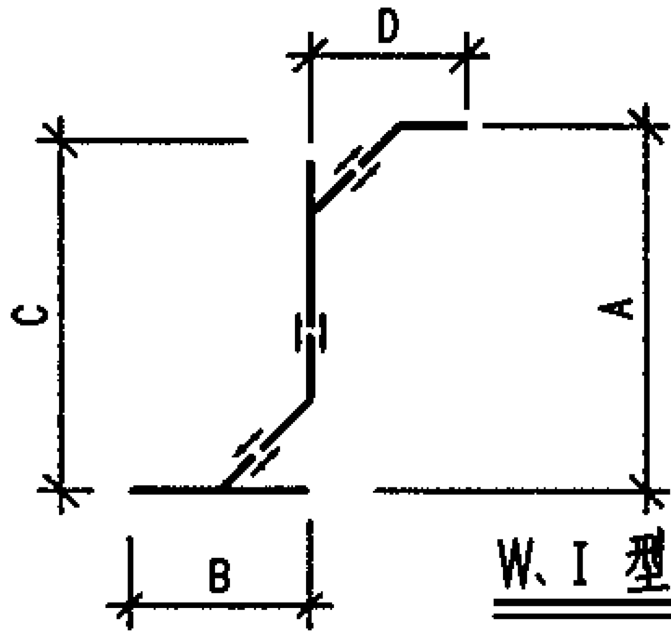

W、I 型卡箍式接口

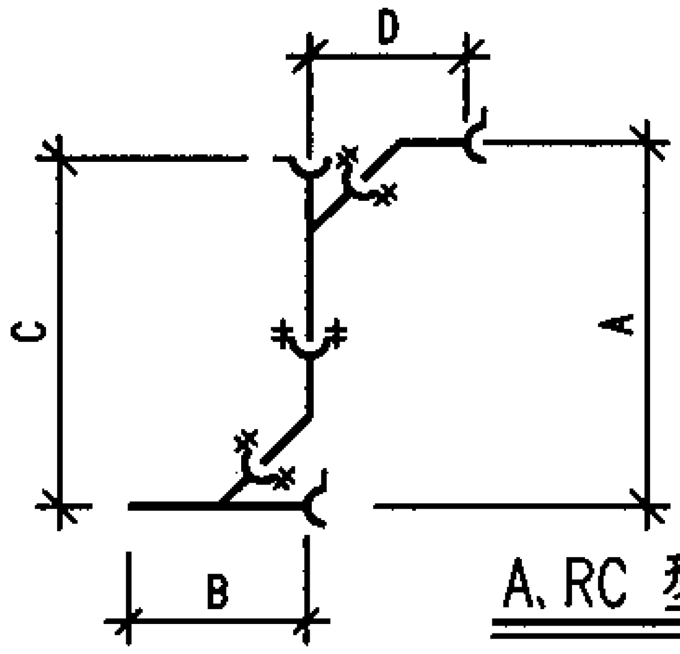

A、RC 型法兰承插式接口

Y型三通 45°弯头	Y型三通 45°弯头	卡箍式								法兰承插式							
		W 型接口				I 型接口				A 型接口				RC 型接口			
DN × DN₁	DN × DN₁	A	B	C	D	A	B	C	D	A	B	C	D	A	B	C	D
75×75	75×50	423	216	406	217	392	205	393	179	542	319	507	230	575	333	540	242
100×75	75×50	437	216	420	217	403	216	404	179	549	333	514	230	588	342	553	242
100×100	100×50	451	247	435	229	447	246	454	193	575	361	558	237	617	385	580	254
	100×75	469	247	470	249	475	246	479	221	621	361	593	254	657	385	615	287
125×75	75×50	463	242	446	217	417	230	418	179	571	344	535	230	601	347	566	242
125×100	100×50	477	273	461	229	461	260	468	193	585	338	568	237	649	401	612	254
	100×75	508	273	496	249	489	260	493	221	631	338	603	254	688	401	647	286
125×125	125×75	585	321	589	275	536	287	546	235	663	371	634	275	725	441	703	300
	125×100	616	321	627	290	566	287	576	270	657	371	634	293	779	441	743	342
150×100	100×75	522	273	509	249	496	267	500	221	642	379	614	254	692	388	651	286
	100×100	553	273	547	264	526	267	530	256	670	379	627	283	736	388	696	310
150×125	125×75	598	320	602	275	547	298	557	235	663	381	634	275	722	460	700	300
	125×100	629	320	640	290	577	298	587	270	657	381	634	293	776	460	740	342
150×150	150×100	647	352	658	303	625	339	638	277	750	434	726	304	841	514	831	346
	150×125	694	352	692	334	656	339	668	313	752	434	746	314	913	514	831	370
200×100	100×75	543	269	530	249	510	281	514	221	—	—	—	—	729	411	688	286
200×150	150×100	666	346	677	303	640	354	653	277	—	—	—	—	884	538	874	346
200×200	200×100	731	427	753	324	735	429	754	291	—	—	—	—	972	646	955	383
	200×150	808	427	822	390	808	429	829	369	—	—	—	—	1099	646	1071	491
250×150	150×100	—	—	—	—	661	375	674	277	—	—	—	—	890	554	880	346
	150×125	—	—	—	—	692	375	704	313	—	—	—	—	962	554	880	370
250×200	200×100	—	—	—	—	746	440	765	291	—	—	—	—	976	655	959	383
	200×125	—	—	—	—	777	440	800	337	—	—	—	—	1015	655	1000	412
	200×150	—	—	—	—	819	440	840	369	—	—	—	—	1103	655	1075	491
300×150	150×100	—	—	—	—	657	386	670	277	—	—	—	—	890	599	880	346
300×200	200×125	—	—	—	—	773	456	796	337	—	—	—	—	1015	640	1000	412
	200×150	—	—	—	—	815	456	836	369	—	—	—	—	1103	640	1075	491
300×250	250×150	—	—	—	—	—	—	—	—	—	—	—	—	1317	726	1305	497
	250×200	—	—	—	—	—	—	—	—	—	—	—	—	1418	726	1385	560

注：I 型接口中的Y型三通为45°三通。

说明：1.图中所示为最小安装尺寸（即法兰承插式接口安装间隙为 5mm，卡箍式接口安装间隙等于橡胶密封圈内挡圈厚度）。
2.图中尺寸界线所示竖管与横管均指管中心。 3.W型、I型、A型、RC型接口管件外形尺寸详见本图集第 30~48 页。
4.B型法兰全承式接口管件组合尺寸请设计及安装人员根据本图集第 49~52 页管件外形尺寸自行计算。

常用管件组合尺寸（七）						图集号	04S409
审核		校对		设计		页	25

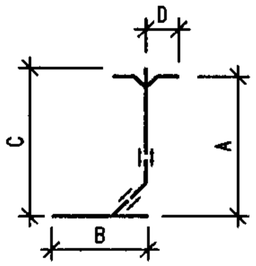

W、I 型卡箍式接口

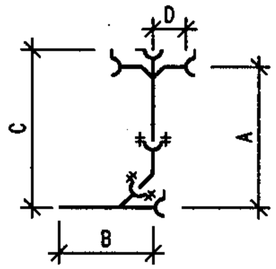

A、RC 型法兰承插式接口

Y型三通 45°弯头	TY型四通	卡箍式								法兰承插式							
		W 型接口				I 型接口				A 型接口				RC 型接口			
DN × DN₁	DN × DN₁	A	B	C	D	A	B	C	D	A	B	C	D	A	B	C	D
75 × 75	75 × 50	378	216	406	171	—	—	—	—	517	319	472	110	484	333	540	136
100 × 75	75 × 50	392	216	420	171	—	—	—	—	525	333	480	110	497	342	553	136
100 × 100	100 × 50	407	247	435	184	—	—	—	—	543	361	558	175	530	385	580	147
	100 × 75	451	247	470	216	—	—	—	—	548	361	593	208	568	385	620	169
125 × 75	75 × 50	418	242	446	171	—	—	—	—	545	344	500	110	535	347	591	136
125 × 100	100 × 50	433	273	461	184	—	—	—	—	553	338	568	175	562	401	612	147
	100 × 75	477	273	496	216	—	—	—	—	558	338	603	208	600	401	652	169
125 × 125	125 × 100	591	321	627	267	—	—	—	—	622	371	674	204	661	441	726	203
150 × 75	75 × 50	432	245	460	171	—	—	—	—	611	411	566	110	532	354	588	136
150 × 100	100 × 75	490	273	509	216	—	—	—	—	569	379	614	208	604	388	656	169
	100 × 100	541	273	547	254	515	267	540	255	573	379	629	203	642	388	696	192
150 × 125	125 × 75	553	320	602	229	—	—	—	—	584	381	624	209	—	—	—	—
	125 × 100	604	320	640	267	—	—	—	—	622	381	674	204	658	460	723	203
150 × 150	150 × 100	622	352	658	279	608	339	638	270	628	434	726	236	746	514	834	216
	150 × 125	671	352	692	330	—	—	—	—	668	434	726	231	806	514	876	258
200 × 100	100 × 75	511	269	530	216	—	—	—	—	—	—	—	—	641	411	693	169
200 × 150	150 × 100	641	346	677	279	623	354	653	270	—	—	—	—	789	538	877	216
250 × 100	100 × 50	—	—	—	—	—	—	—	—	—	—	—	—	644	469	694	147
	100 × 75	—	—	—	—	—	—	—	—	—	—	—	—	682	469	734	169
250 × 150	150 × 100	—	—	—	—	644	375	674	270	—	—	—	—	795	554	883	216
250 × 200	200 × 100	—	—	—	—	—	—	—	—	—	—	—	—	867	655	947	240
	200 × 150	—	—	—	—	—	—	—	—	—	—	—	—	1020	655	1125	281
300 × 150	150 × 100	—	—	—	—	—	—	—	—	—	—	—	—	795	599	883	216
300 × 200	200 × 125	—	—	—	—	—	—	—	—	—	—	—	—	900	640	995	269
	200 × 150	—	—	—	—	—	—	—	—	—	—	—	—	1020	640	1125	281

注：I 型接口中的Y型三通为45°三通。

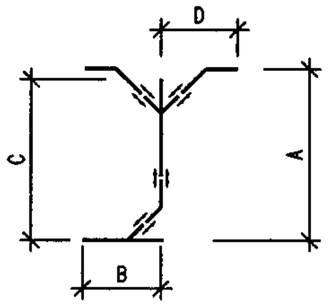

W型卡箍式接口

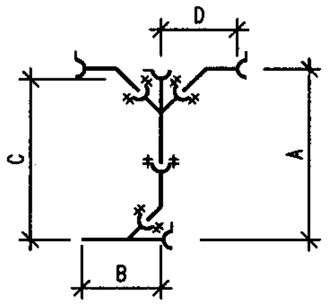

A、RC 型法兰承插式接口

Y型三通 45°弯头	Y型四通	45°弯头	卡箍式				法兰承插式							
			W 型接口				A 型接口				RC 型接口			
DN × DN₁	DN × DN₁	DN₁	A	B	C	D	A	B	C	D	A	B	C	D
75 × 75	75 × 50	50	423	216	406	217	—	—	—	—	575	333	540	242
100 × 75	75 × 50	50	437	216	420	217	—	—	—	—	588	342	553	242
100 × 100	100 × 50	50	451	247	435	229	590	361	573	237	617	385	580	254
	100 × 75	75	483	247	470	249	606	361	578	254	656	385	615	286
125 × 75	75 × 50	50	463	242	446	217	—	—	—	—	626	347	591	242
125 × 100	100 × 50	50	477	273	461	229	600	338	583	237	649	401	612	254
	100 × 75	75	509	273	496	249	616	338	588	254	688	401	647	286
125 × 125	125 × 100	100	616	321	627	290	—	—	—	—	775	441	743	342
150 × 75	75 × 50	50	477	289	460	217	—	—	—	—	623	354	588	242
150 × 100	100 × 75	75	522	273	509	249	627	379	599	254	692	388	651	286
	100 × 100	100	553	273	547	264	660	379	618	286	737	388	696	310
150 × 125	125 × 75	75	598	320	602	275	—	—	—	—	720	460	700	306
	125 × 100	100	629	320	640	290	—	—	—	—	772	460	740	342
150 × 150	150 × 100	100	647	352	658	303	759	434	736	304	841	514	831	346
	150 × 125	125	694	352	692	353	—	—	—	—	896	514	861	388
200 × 100	100 × 75	75	543	269	530	249	—	—	—	—	729	411	688	286
200 × 150	150 × 100	100	666	346	677	303	—	—	—	—	884	538	874	346
250 × 100	100 × 50	50	—	—	—	—	—	—	—	—	731	469	694	254
	100 × 75	75	—	—	—	—	—	—	—	—	770	469	729	286
250 × 150	150 × 100	100	—	—	—	—	—	—	—	—	890	554	880	346
250 × 200	200 × 100	100	—	—	—	—	—	—	—	—	968	655	1055	383
	200 × 150	150	—	—	—	—	—	—	—	—	1103	655	1056	491
300 × 150	150 × 100	100	—	—	—	—	—	—	—	—	890	599	880	346
300 × 200	200 × 150	150	—	—	—	—	—	—	—	—	1103	640	1056	491

注：A型法兰承插式接口为斜四通。

说明：1.图中所示为最小安装尺寸（即法兰承插式接口安装间隙为 5mm，卡箍式接口安装间隙等于橡胶密封圈内挡圈厚度）。
2.图中尺寸界线所示竖管与横管均指管中心。 3.W型、I型、A型、RC型接口管件外形尺寸详见本图集第 30~48 页。
4.B型法兰全承式接口管件组合尺寸请设计及安装人员根据本图集第 49~52 页管件外形尺寸自行计算。

常用管件组合尺寸（八）				图集号	04S409
审核 董立有	校对	设计		页	26

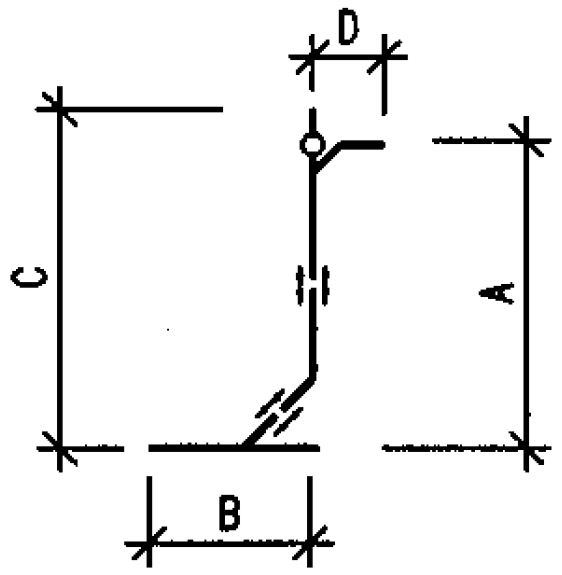

W、I 型卡箍式接口

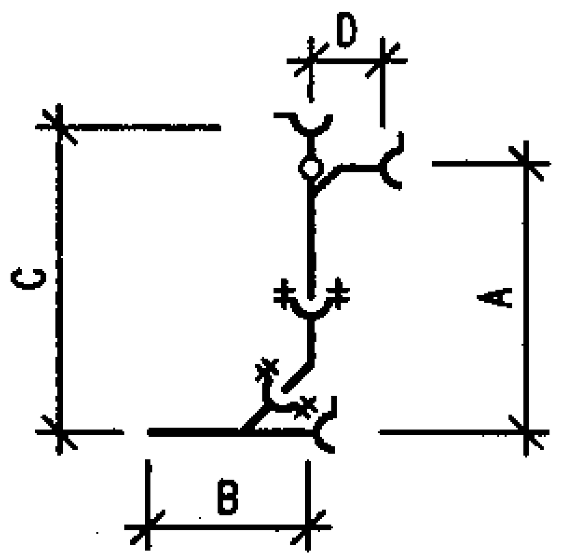

A、RC 型法兰承插式接口

Y型三通	90°四通	卡 箍 式								法 兰 承 插 式							
		W 型接口				I 型接口				A 型接口				RC 型接口			
DN × DN₁	DN × DN₁	A	B	C	D	A	B	C	D	A	B	C	D	A	B	C	D
75 × 75	75 × 50	—	—	—	—	—	—	—	—	429	319	487	80	—	—	—	—
100 × 75	75 × 50	—	—	—	—	—	—	—	—	436	333	494	80	—	—	—	—
100 × 100	100 × 50	—	—	—	—	—	—	—	—	456	361	528	100	—	—	—	—
	100 × 75	—	—	—	—	—	—	—	—	496	361	568	95	—	—	—	—
125 × 75	75 × 50	—	—	—	—	—	—	—	—	457	344	515	80	—	—	—	—
125 × 100	100 × 75	—	—	—	—	—	—	—	—	506	338	578	95	—	—	—	—
	100 × 100	463	273	568	148	388	260	493	115	538	338	628	110	627	401	692	192
125 × 125	125 × 75	—	—	—	—	—	—	—	—	577	371	644	95	639	441	698	138
	125 × 100	503	321	603	160	431	287	541	130	559	371	644	110	—	—	—	—
150 × 100	100 × 75	—	—	—	—	—	—	—	—	517	379	589	95	—	—	—	—
	100 × 100	476	273	581	148	395	267	500	115	549	379	639	110	631	388	696	192
150 × 125	125 × 75	—	—	—	—	—	—	—	—	577	381	644	95	636	460	695	183
	125 × 100	516	320	616	160	442	298	552	130	559	381	644	110	—	—	—	—
150 × 150	150 × 75	—	—	—	—	—	—	—	—	651	434	736	95	—	—	—	—
	150 × 100	534	352	634	170	488	339	603	145	618	434	736	100	—	—	—	—
200 × 100	100 × 75	—	—	—	—	—	—	—	—	—	—	—	—	—	—	—	—
	100 × 100	497	269	602	148	409	281	514	115	—	—	—	—	668	411	733	192
200 × 125	125 × 75	—	—	—	—	—	—	—	—	—	—	—	—	678	450	737	183
	125 × 100	537	317	637	160	466	312	576	130	—	—	—	—	—	—	—	—
200 × 150	150 × 100	553	346	653	170	503	354	618	145	—	—	—	—	—	—	—	—
250 × 100	100 × 100	—	—	—	—	416	298	521	115	—	—	—	—	709	469	774	192
250 × 150	150 × 100	—	—	—	—	524	375	639	145	—	—	—	—	—	—	—	—

注：I 型卡箍式接口为45°三通和88°直角四通。

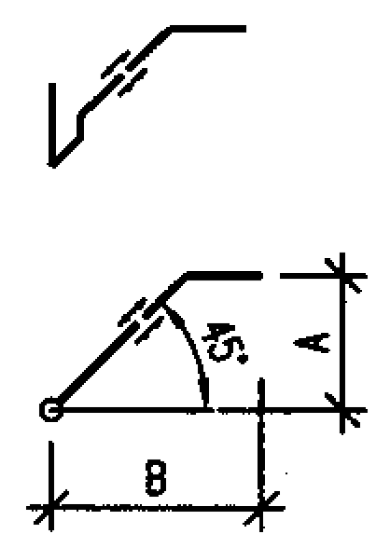

W、I 型卡箍式接口

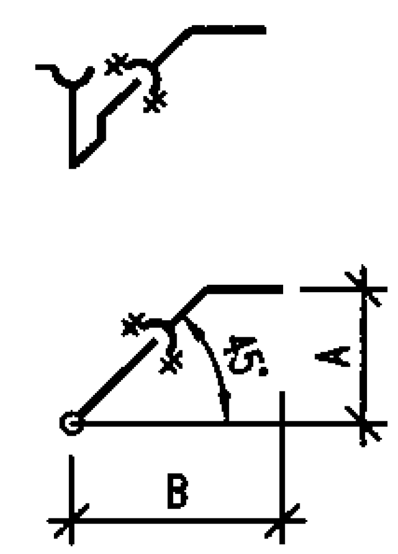

A、RC 型法兰承插式接口

P型存水弯	45°弯头	卡 箍 式				法 兰 承 插 式			
		W 型接口		I 型接口		A 型接口		RC 型接口	
DN	DN	A	B	A	B	A	B	A	B
50	50	187	257	164	214	214	324	203	313
75	75	218	294	203	263	248	368	255	380
100	100	247	326	264	334	279	409	305	440
125	125	252	350	—	—	319	449	358	508
150	150	—	—	371	461	—	—	405	585

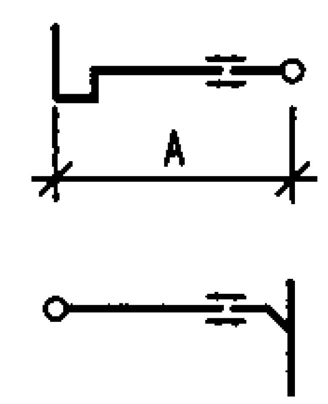

W、I 型卡箍式接口

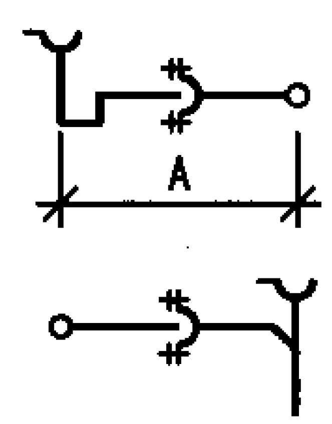

A、RC 型法兰承插式接口

P型存水弯	TY型三通	卡箍式		法兰承插式	
		W 型	I 型	A 型	RC 型
DN	DN × DN₁	A	A	A	A
50	50 × 50	350	338	363	355
	75 × 50	365	353	363	371
	100 × 50	378	363	428	382
	125 × 50	—	—	466	—
	150 × 50	—	393	499	403
75	75 × 75	435	433	465	459
	100 × 75	448	443	503	469
	125 × 75	461	—	504	483
	150 × 75	473	463	536	491
100	100 × 100	524	558	538	554
	125 × 100	537	—	539	565
	150 × 100	549	573	571	578
150	150 × 150	—	789	—	741

注 ：I 型卡箍式接口为88°TY型三通。

说明: 1.图中所示为最小安装尺寸（即法兰承插式接口安装间隙为 5mm，卡箍式接口安装间隙等于橡胶密封圈内挡圈厚度）。
2.图中尺寸界线所示竖管与横管均指管中心。 3.W型、I型、A型、RC型接口管件外形尺寸详见本图集第 30~48 页。
4.B型法兰全承式接口管件组合尺寸请设计及安装人员根据本图集第 49~52 页管件外形尺寸自行计算。

常用管件组合尺寸（九）	图集号	04S409
审核 黄立有 校对 郑记行 设计 李文	页	27

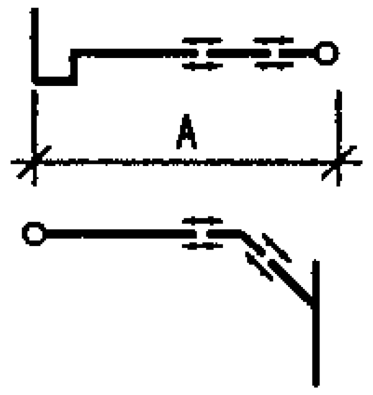

W、I 型卡箍式接口

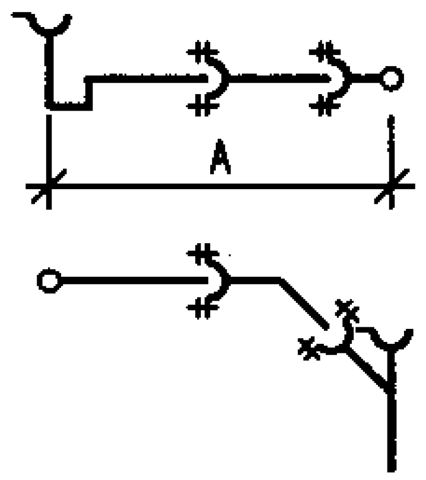

A、RC 型法兰承插式接口

P型存水弯	45°弯头	Y型三通	卡箍式		法兰承插式	
			W 型	I 型	A 型	RC 型
DN	DN	DN × DN₁	A	A	A	A
50	50	50 × 50	398	351	476	448
		75 × 50	411	362	483	477
		100 × 50	423	376	490	489
		125 × 50	451	390	519	—
		150 × 50	464	400	539	529
75	75	75 × 75	467	438	542	574
		100 × 75	481	448	549	587
		125 × 75	507	463	570	600
		150 × 75	521	470	595	622
100	100	100 × 100	534	559	618	672
		125 × 100	560	573	628	704
		150 × 100	573	580	639	708
150	150	150 × 150	—	788	—	933

注：I 型卡箍式接口中的Y型三通为45°三通。

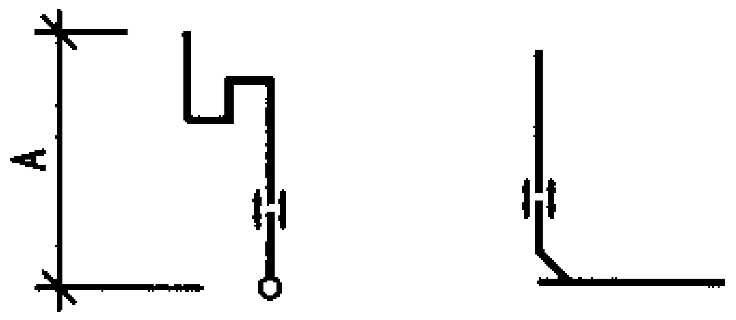

W、I 型卡箍式接口

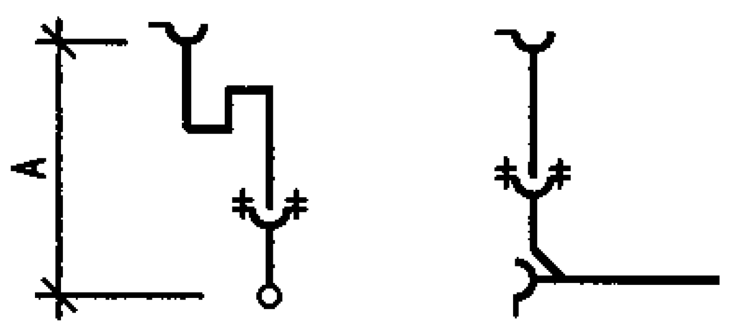

A、RC 型法兰承插式接口

S型存水弯	TY型三通	卡箍式		法兰承插式	
		W 型	I 型	A 型	RC 型
DN	DN × DN₁	A	A	A	A
50	50 × 50	248	491	380	287
	75 × 50	263	506	380	303
	100 × 50	276	516	445	314
	125 × 50	—	—	483	—
	150 × 50	—	546	516	335
75	75 × 75	359	591	455	390
	100 × 75	372	601	493	400
	125 × 75	385	—	494	414
	150 × 75	397	621	526	422
100	100 × 100	448	698	543	489
	125 × 100	461	—	544	500
	150 × 100	473	713	576	513
150	150 × 150	659	859	—	—

注 ：I 型卡箍式接口为88°TY三通。

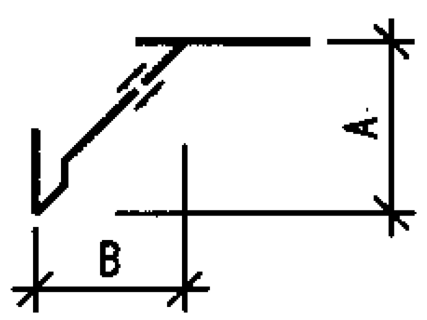

I.W型卡箍式接口

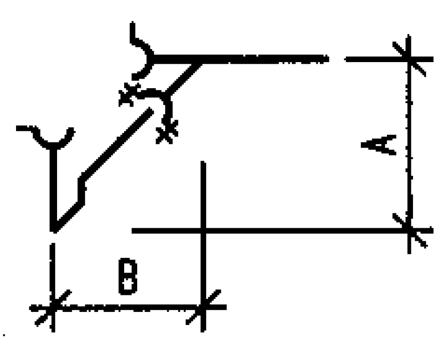

A、RC型法兰承插式接口

P型存水弯	Y型三通	卡箍式				法兰承插式			
		W 型		I 型		A 型		RC 型	
DN	DN × DN₁	A	B	A	B	A	B	A	B
50	50 × 50	220	220	210	210	270	270	245	245
	75 × 50	233	233	221	221	278	278	275	275
	100 × 50	245	245	235	235	285	285	287	287
	125 × 50	272	272	249	249	313	313	—	—
	150 × 50	286	286	260	260	334	334	327	327
75	75 × 75	267	267	267	267	311	311	333	333
	100 × 75	281	281	278	278	318	318	346	346
	125 × 75	308	308	292	292	339	339	359	359
	150 × 75	321	321	299	299	364	364	381	381
100	100 × 100	317	317	349	349	364	364	397	397
	125 × 100	344	344	363	363	375	375	429	429
	150 × 100	357	357	370	370	385	385	433	433
150	150 × 150	—	—	505	505	—	—	572	572

注：I 型卡箍式接口中的Y型三通为45°三通。

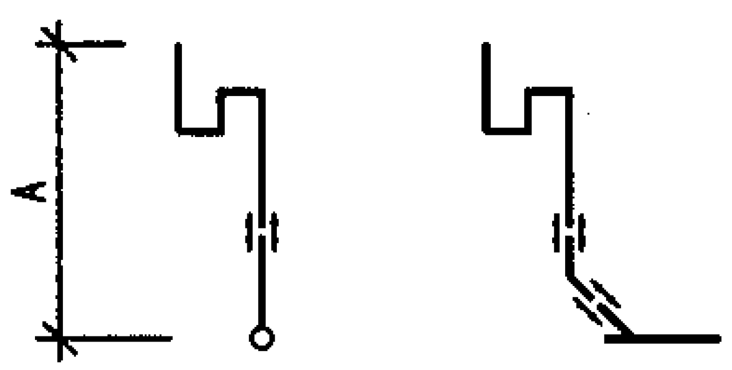

W、I 型卡箍式接口

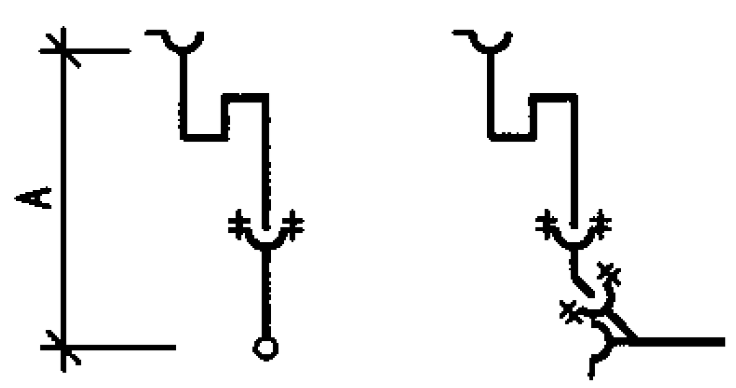

A、RC 型法兰承插式接口

S型存水弯	45°弯头	Y型三通	卡箍式		法兰承插式	
			W 型	I 型	A 型	RC 型
DN	DN	DN × DN₁	A	A	A	A
50	50	50 × 50	296	504	493	380
		75 × 50	309	515	500	409
		100 × 50	321	529	507	421
		125 × 50	349	543	536	—
		150 × 50	362	553	557	461
75	75	75 × 75	391	596	532	505
		100 × 75	405	606	539	518
		125 × 75	431	621	560	531
		150 × 75	445	628	585	553
100	100	100 × 100	458	699	623	607
		125 × 100	484	713	633	639
		150 × 100	497	720	644	643
150	150	150 × 150	665	858	—	—

注：I 型卡箍式接口中的Y型三通为45°三通。

说明：1.图中所示为最小安装尺寸（即法兰承插式接口安装间隙为 5mm，卡箍式接口安装间隙等于橡胶密封圈内挡圈厚度）。
2.图中尺寸界线所示竖管与横管均指管中心。 3.W型、I型、A型、RC型接口管件外形尺寸详见本图集第 30~48 页。
4.B型法兰全承式接口管件组合尺寸请设计及安装人员根据本图集第 49~52 页管件外形尺寸自行计算。

常用管件组合尺寸（十）						图集号	04S409
审核	黄文有	校对	郑信新	设计	李文	页	28

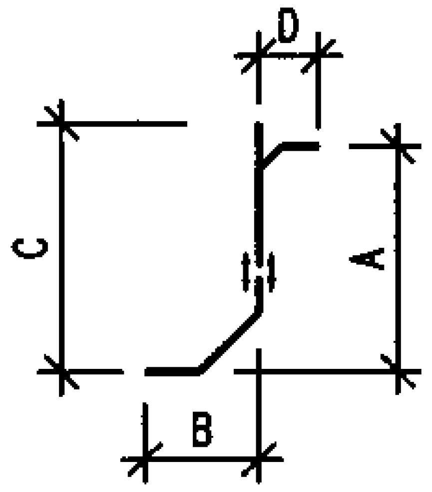

88°小(大)半径弯头	88°TY三通	I型卡箍式接口							
		88°小半径弯头				88°大半径弯头			
DN	DN × DN₁	A	B	C	D	A	B	C	D
50	50 × 50	259	121	284	155	368	230	393	155
75	75 × 50	293	150	333	170	423	280	463	170
	75 × 75	338	150	368	205	468	280	498	205
100	100 × 50	333	170	353	180	454	291	474	180
	100 × 75	358	170	393	215	479	291	514	215
	100 × 100	408	170	433	255	529	291	554	255
150	150 × 50	378	219	453	210	484	333	559	210
	150 × 75	423	219	483	235	529	333	589	235
	150 × 100	423	219	503	270	579	333	609	270
	150 × 150	569	219	578	355	675	333	684	355

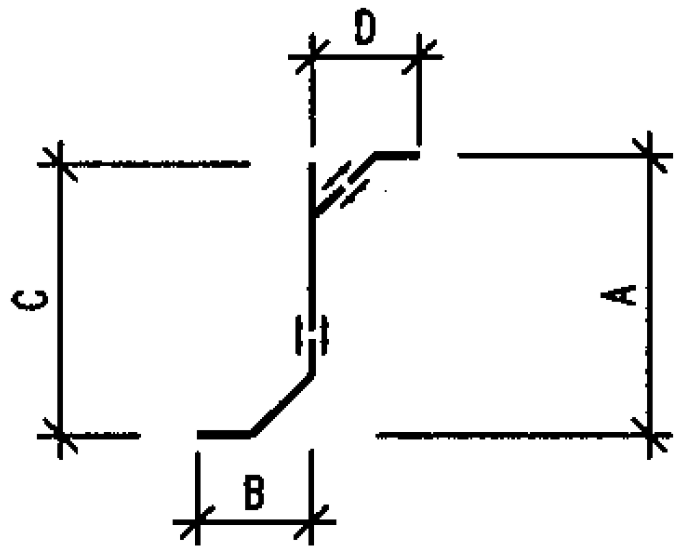

88°小(大)半径弯头	45°三通	45°弯头	I型卡箍式接口							
			88°小半径弯头				88°大半径弯头			
DN	DN × DN₁	DN₁	A	B	C	D	A	B	C	D
50	50 × 50	50	287	121	284	168	396	230	393	168
75	75 × 50	50	332	150	333	179	462	280	463	179
	75 × 75	75	358	150	358	210	488	280	488	210
100	100 × 50	50	361	170	368	193	482	291	489	193
	100 × 75	75	389	170	393	221	510	291	514	221
	100 × 100	100	419	170	423	256	540	291	544	256
125	125 × 75	75	429	195	439	235	542	308	552	235
	125 × 100	100	459	195	469	270	572	308	582	270
	125 × 125	125	486	195	494	302	599	308	607	302
150	150 × 100	100	490	219	503	277	596	325	609	277
	150 × 150	150	562	219	578	354	668	325	684	354

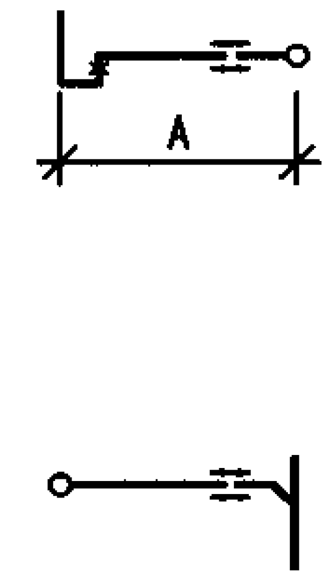

防虹吸存水弯	88°TY三通	I型接口
DN	DN × DN₁	A
50	50 × 50	333
	75 × 50	348
	100 × 50	358
	150 × 50	388
75	75 × 75	428
	100 × 75	438
	150 × 75	458
100	100 × 100	525
	150 × 100	540

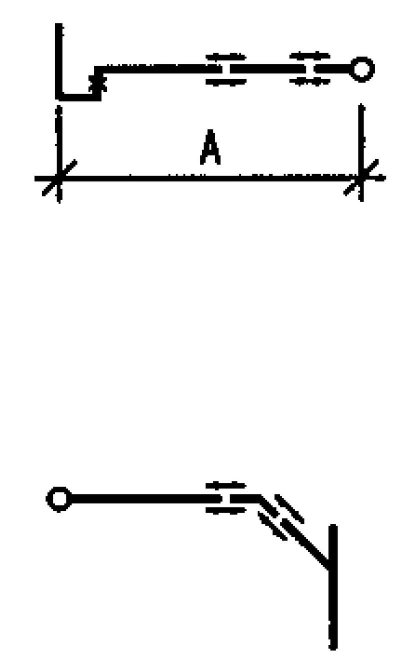

防虹吸存水弯	45°三通	I型接口
DN	DN × DN₁	A
50	50 × 50	346
	75 × 50	357
	100 × 50	371
	125 × 50	385
75	75 × 75	433
	100 × 75	443
	125 × 75	458
	150 × 75	465
100	100 × 100	526
	125 × 100	540
	150 × 100	547

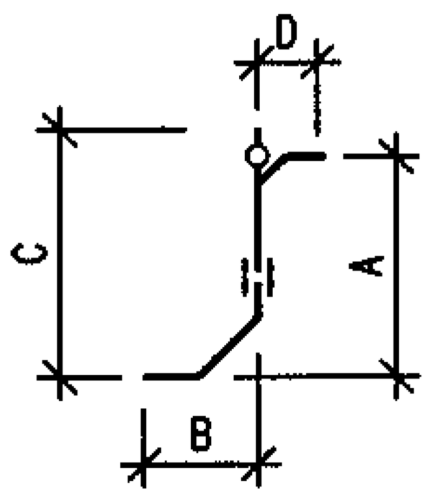

88°小(大)半径弯头	88°直角四通	I型卡箍式接口							
		88°小半径弯头				88°大半径弯头			
DN	DN × DN₁	A	B	C	D	A	B	C	D
100	100 × 100	288	170	393	115	409	291	514	170
125	125 × 100	324	195	434	130	437	308	547	195
150	150 × 100	353	219	468	145	459	325	574	219

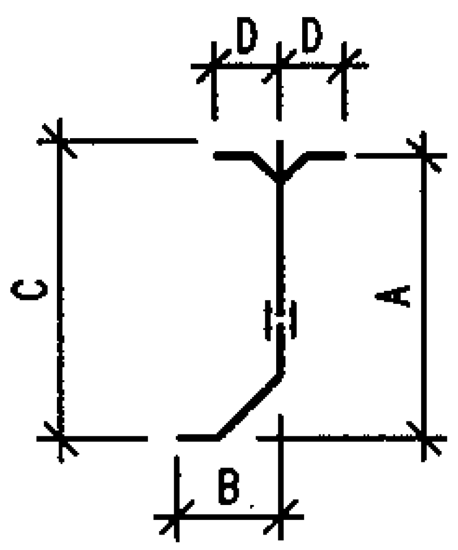

88°小(大)半径弯头	88°TY四通	I型卡箍式接口							
		88°小半径弯头				88°大半径弯头			
DN	DN × DN₁	A	B	C	D	A	B	C	D
100	100 × 100	408	170	433	255	529	291	554	255
150	150 × 100	473	219	503	270	579	325	609	270

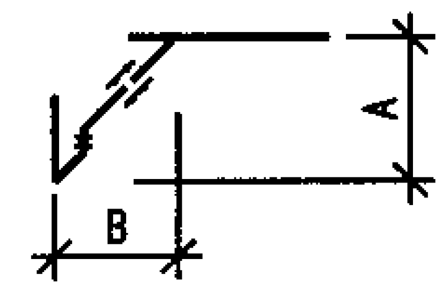

防虹吸存水弯	45°三通	I型接口	
DN	DN × DN₁	A	B
50	50 × 50	207	207
	75 × 50	217	217
	100 × 50	232	232
	125 × 50	246	246
75	75 × 75	263	263
	100 × 75	274	274
	125 × 75	288	288
	150 × 75	295	295
100	100 × 100	325	325
	125 × 100	339	339
	150 × 100	346	346

说明: 1.图中所示为接口安装间隙等于橡胶密封圈内挡圈厚度的最小安装尺寸。
2.图中尺寸界线所示竖管与横管均指管中心。
3.I 型接口管件外形尺寸详见本图集第34~39页。

常用管件组合尺寸(十一)						图集号	04S409
审核		校对		设计		页	29

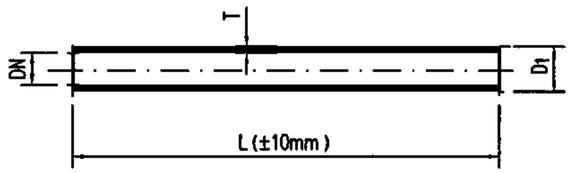

直 管

DN	D_1	壁 厚		理论重量(kg)	
		T	公差	L=1500	L=3000
50	61	4.3	-0.7	8.3	16.5
75	86	4.4	-0.7	12.2	24.4
100	111	4.8	-0.7	17.3	34.6
125	137	4.8	-1.0	21.6	43.1
150	162	4.8	-1.0	25.6	51.2
200	214	5.8	-1.0	41.0	81.9
250	268	6.4	-1.2	56.8	113.6
300	318	7.0	-1.2	74.0	148.0

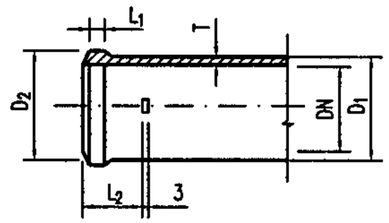

管件接口部位外形图

DN	D_1	D_2	L_1	L_2	壁 厚	
					T	公差
50	61	63	6	29	4.5	-0.7
75	86	89	6	29	4.5	-0.7
100	111	114	6	29	5.0	-0.7
125	137	138.5	8	38	5.0	-1.0
150	162	164.5	8	38	5.0	-1.0
200	214	217.5	8	51	6.0	-1.0

注：管件接口部位根据需要也可不设凸缘（即$D_2=D_1$）。

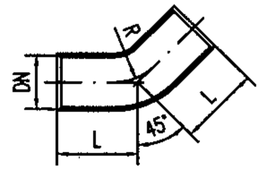

45°弯头

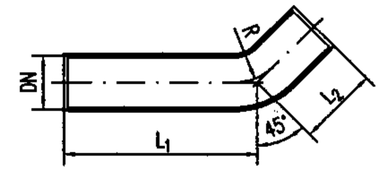

45°加长弯头

DN	L	L_1	L_2	R	理论重量(kg)	
					45°弯头	45°加长弯头
50	70	500	70	76	0.83	3.28
75	76	500	76	89	1.25	4.80
100	79	500	79	102	1.94	6.94
125	98	500	98	114	2.95	8.85
150	103	500	103	127	3.70	10.57
200	127	500	127	152	7.12	17.25

注：45°加长型弯头L_1尺寸也可根据用户需要进行加工。

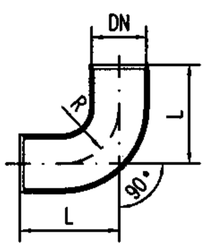

90°弯头

DN	L	R	理论重量(kg)
50	165	127	1.63
75	178	140	2.50
100	190	152	3.84
125	216	165	5.47
150	229	178	6.91
200	267	203	12.77

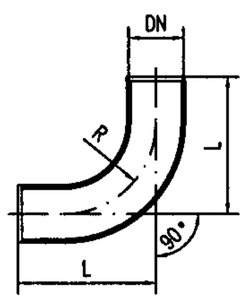

90°长弯头(a)

DN	L	R	理论重量(kg)
50	241	203	2.32
75	254	216	3.49
100	267	229	5.29
125	292	241	7.25
150	305	254	9.03
200	343	279	16.14

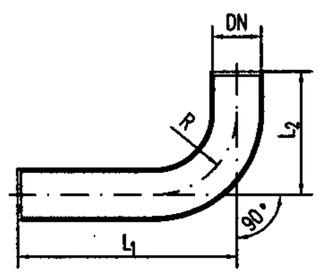

90°长弯头(b)

DN	L_1	L_2	R	理论重量(kg)
50	500	114	76	4.80
100	500	140	102	9.44
	800	140	102	13.00

说明：

W型柔性接口卡箍式排水铸铁管直管及管件根据国家标准GB/T12772-1999和北京柔星管道有限责任公司、河北省徐水县兴华铸造有限公司、河南省禹州市新光铸造有限公司、山西省高平市泫氏铸业有限公司、山东淄博长河铸管有限责任公司提供的技术资料绘制。

W型柔性接口排水铸铁管直管及管件(一)						图集号	04S409
审核	黄立有	校对	刘立之	设计	史长伟	页	30

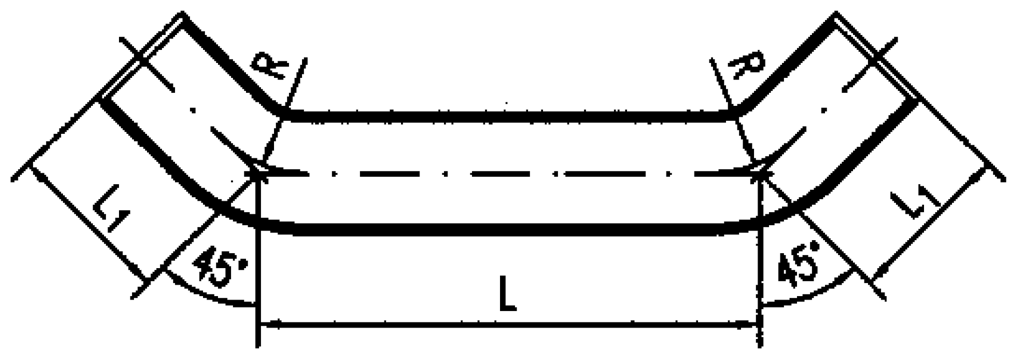

双45°弯头

DN	L	L_1	R	理论重量(kg)
50	140	70	76	1.66
75	152	76	89	2.50
100	158	79	102	3.88
150	206	103	127	7.40
200	254	127	152	14.24

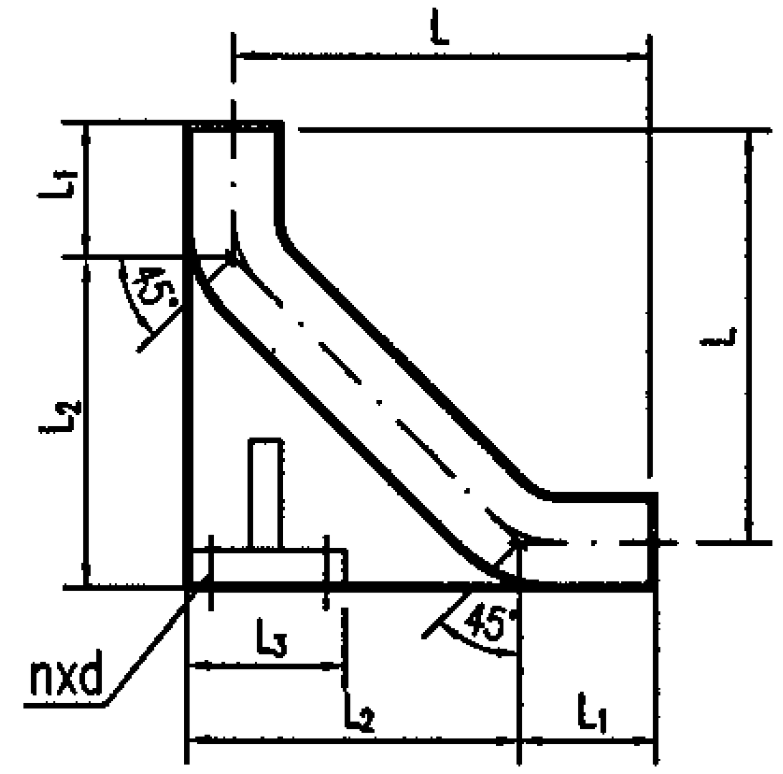

双45°鸭脚支撑弯头

DN	L	L_1	L_2	L_3	nxd	理论重量(kg)
75	183	76	150	90	4x12	3.94
100	190.5	79	167	110	4x12	5.50
125	236.5	98	207	137	4x14	9.05
150	249	103	227	162	4x14	11.40
200	307	127	287	214	4x14	21.64

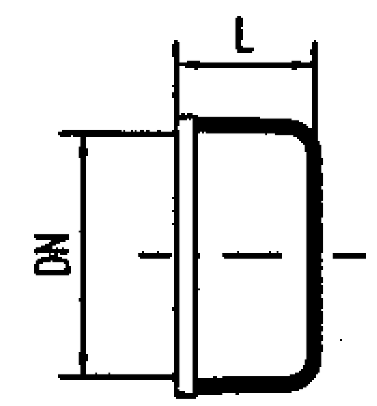

盲堵

DN	L	理论重量(kg)
50	45	0.35
75	45	0.55
100	45	0.89
125	45	1.22
150	45	1.73
200	60	3.33

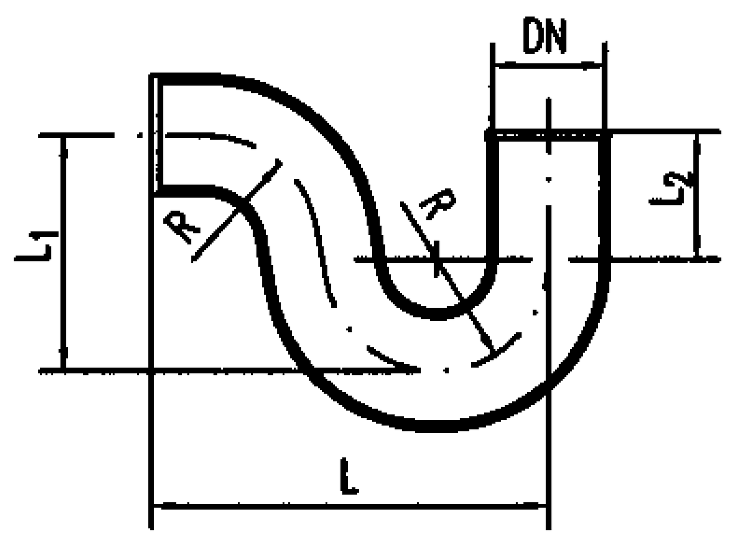

P型存水弯

DN	L	L_1	L_2	R	理论重量(kg)
50	191	102	51	51	2.04
75	229	140	83	83	3.66
100	267	165	102	102	6.25
125	256	216	152	152	12.59

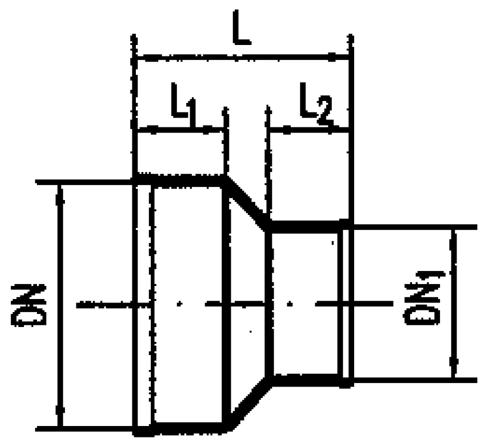

渐缩管(漏斗型)

DN	DN_1	L	L_1	L_2	理论重量(kg)
75	50	92	42	42	0.69
100	50	92	42	42	0.90
	75	92	42	42	1.03
125	50	102	45	45	1.16
	75	102	45	45	1.30
	100	102	45	45	1.44
150	50	102	51	45	1.90
	75	102	51	45	1.99
	100	102	51	45	2.10
	125	103	51	45	2.56
200	100	98	51	45	2.80
	125	103	51	51	3.22
	150	127	51	51	3.33

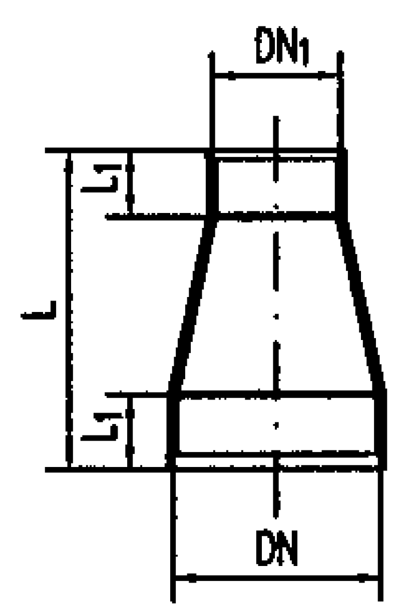

渐缩管

DN	DN_1	L	L_1	理论重量(kg)
75	50	200	42	1.45
100	50	200	42	1.89
	75	200	42	2.17
125	50	200	42	2.20
	75	200	42	2.49
	100	200	42	2.76
150	75	200	42	2.81
	100	200	42	3.08
	125	200	45	3.37
200	100	200	42	4.48
	125	200	45	4.80
	150	200	51	5.10

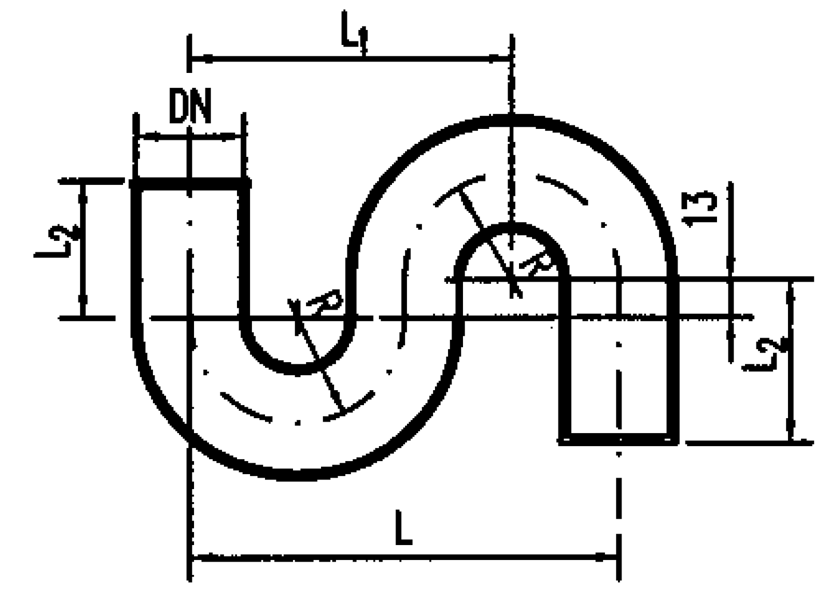

S型存水弯

DN	L	L_1	L_2	R	理论重量(kg)
50	204	153	51	51	2.68
75	256	192	83	64	4.88
100	304	228	102	76	8.40
150	408	306	152	102	17.13

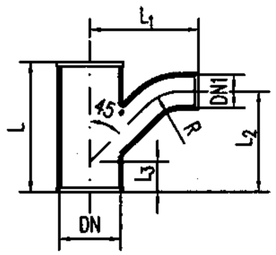

TY型三通

DN	DN_1	L	L_1	L_2	L_3	R	理论重量(kg)
50	50	168	156	137	51	76	1.86
75	50	168	171	140	38	76	2.28
	75	203	203	186	57	89	3.25
100	50	168	184	140	25	76	2.95
	75	203	216	184	43	89	4.03
	100	241	254	235	62	102	5.70
125	75	246	229	197	43	89	5.28
	100	284	267	248	62	102	7.05
	125	321	318	298	79	114	9.16
150	75	248	241	198	32	89	6.06
	100	284	279	248	49	102	8.52
	125	318	330	297	65	114	10.07
	150	357	365	346	84	127	10.30
200	100	284	287	240	22	102	10.67
	125	322	325	278	41	114	12.96
	150	354	340	305	57	127	14.82
	200	430	395	375	95	152	21.18

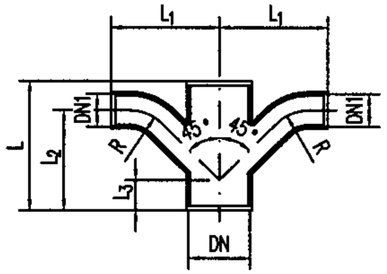

TY型四通

DN	DN_1	L	L_1	L_2	L_3	R	理论重量(kg)
50	50	168	156	137	51	76	2.60
75	50	168	171	140	38	76	3.13
	75	203	203	186	57	89	4.75
100	50	168	184	140	25	76	3.79
	75	203	216	184	43	89	5.56
	100	241	254	235	62	102	8.44
125	75	246	229	197	43	89	6.81
	100	284	267	248	62	102	9.80
	125	321	318	298	79	114	13.42
150	75	248	241	198	32	89	7.57
	100	284	279	248	49	102	11.89
	125	318	330	297	65	114	14.34
	150	357	365	346	84	127	19.34
200	100	284	287	240	22	102	13.19
	125	322	325	278	41	114	16.67
	150	354	340	305	57	127	19.48
	200	430	395	375	95	152	30.07

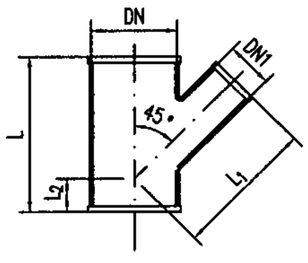

Y型三通

DN	DN_1	L	L_1	L_2	理论重量(kg)
50	50	168	117	51	1.44
75	50	168	135	38	1.87
	75	203	146	57	2.37
100	50	168	152	25	2.51
	75	203	165	43	3.15
	100	241	179	62	3.99
125	50	205	191	24	3.69
	75	246	203	43	4.57
	100	284	216	62	5.58
	125	321	241	79	6.45
150	50	211	210	13	4.42
	75	248	222	32	5.35
	100	284	235	49	6.45
	125	318	260	65	7.66
	150	357	273	84	8.85
200	100	291	264	24	9.57
	125	325	289	41	11.12
	150	360	300	59	12.56
	200	435	340	95	16.72

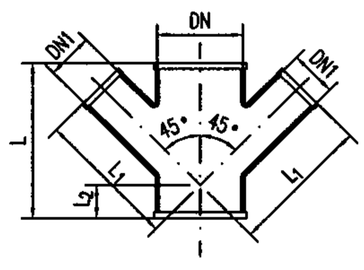

Y型四通

DN	DN_1	L	L_1	L_2	理论重量(kg)
50	50	168	117	51	1.86
75	50	168	135	38	2.29
	75	203	146	57	3.01
100	50	168	152	25	2.93
	75	203	165	43	3.80
	100	241	179	62	5.04
125	50	205	191	24	4.23
	75	246	203	43	5.39
	100	284	216	62	6.86
	125	321	241	79	8.03
150	50	211	210	13	4.97
	75	248	222	32	6.18
	100	284	235	49	7.76
	125	318	260	65	9.54
	150	357	273	84	11.22
200	100	291	264	24	10.79
	125	325	289	41	12.91
	150	360	300	59	14.80
	200	435	340	95	21.01

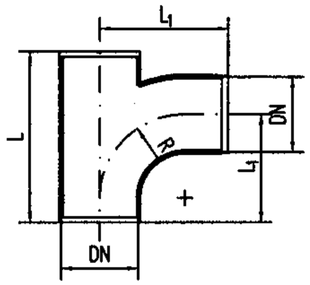

T型三通

DN	L	L_1	R	理论重量(kg)
50	175	114	76	1.70
75	203	127	89	3.10
100	232	140	102	4.00
150	318	178	114	8.70
200	395	216	152	18.00

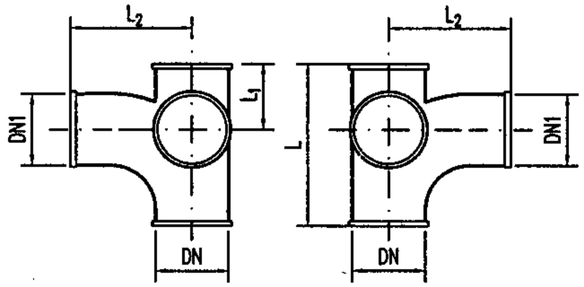

直角四通

DN	DN_1	L	L_1	L_2	理论重量(kg)
75	75	205	85	110	2.97
100	100	275	105	148	7.20
125	100	260	100	160	7.06
150	100	260	100	170	8.10
	125	285	120	165	8.80

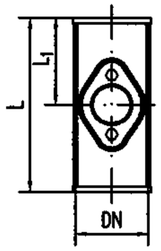

立管检查口

DN	L	L_1	理论重量(kg)
50	230	115	2.44
75	250	125	3.15
100	280	140	5.28
125	320	160	6.04
150	350	175	9.52
200	420	210	20.54

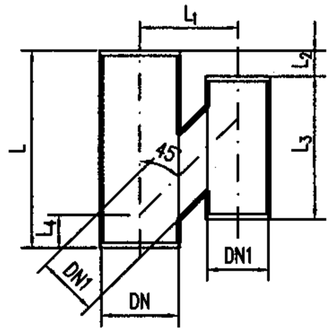

H型透气管

DN	DN_1	L	L_1	L_2	L_3	L_4	理论重量(kg)
75	75	270	140	30	200	30	4.54
100	75	310	150	40	220	50	6.81
	100	325	160	45	240	60	7.80
150	100	375	180	45	260	70	12.20

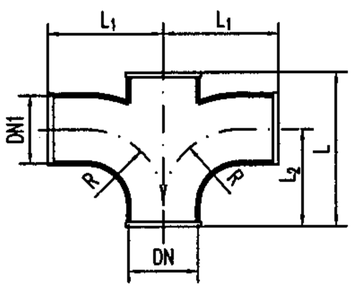

T型四通

DN	DN_1	L	L_1	L_2	R	理论重量(kg)
50	50	175	114	114	76	2.20
75	50	175	127	114	76	2.75
	75	203	127	127	89	3.61
100	50	175	140	114	76	3.52
	75	203	140	127	89	4.56
	100	232	140	140	102	6.05
150	50	208	165	127	76	5.72
	75	233	165	140	89	7.40
	100	256	165	152	102	9.45
	150	318	178	178	127	13.50
200	100	292	191	165	102	12.95
	150	318	203	191	127	17.00
	200	394	216	216	152	24.20

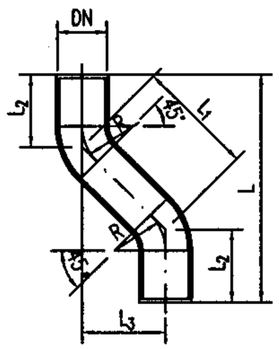

弯曲管(乙字管)

DN	L	L_1	L_2	L_3	R	理论重量(kg)
50	239	140	70	99	76	1.66
75	257	152	76	105	89	2.50
100	270	158	79	112	102	3.88
150	352	206	103	146	114	7.40
200	434	254	127	180	152	14.24

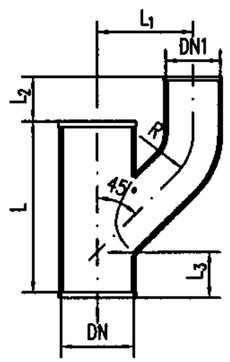

Y型透气管

DN	DN_1	L	L_1	L_2	L_3	R	理论重量(kg)
75	75	213	140	64	57	89	3.60
100	75	213	150	52	43	89	4.43
	100	248	160	49	62	102	6.10
150	100	248	180	105	49	102	14.00

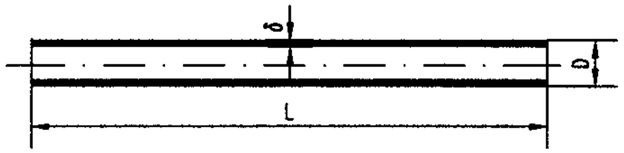

（L=3000mm±20mm）

直管

DN	外径 D	外径 公差	壁厚 δ	壁厚 公差	理论重量 (kg/m)
50	58	+2.0 −1.0	3.5	−0.5	13.0
75	83		3.5	−0.5	18.9
100	110		3.5	−0.5	25.2
125	135	±2.0	4.0	−0.5	35.4
150	160		4.0	−0.5	42.2
200	210		5.0	−1.0	69.3
250	274	+2.0 −2.5	5.5	−1.0	99.8
300	326		6.0	−1.0	129.7

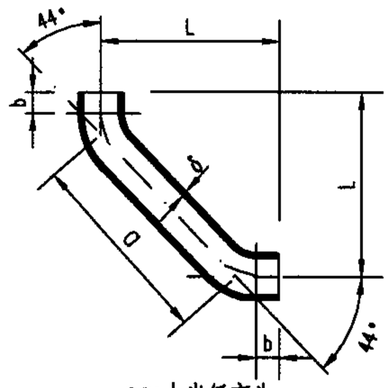

88°大半径弯头

DN	b	壁厚 δ	壁厚 公差	88°大半径弯头 a	L	理论重量(kg)
50	50	4.2	−0.7	250	230	1.7
75	60	4.2	−0.7	310	280	3.5
100	70	4.2	−0.7	312	291	4.8
125	80	4.7	−1.0	321	308	6.8
150	90	5.3	−1.3	333	325	9.8

注：当排水横管需水平转弯时，为使水流顺畅，不易堵塞，在安装空间条件许可情况下，可采用88°大半径弯头连接。

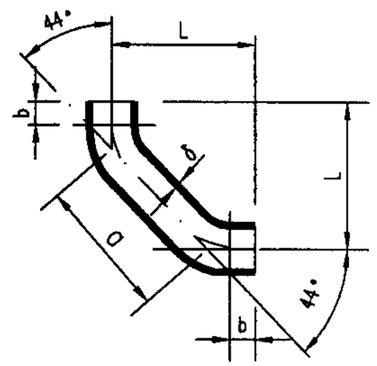

88°小半径弯头

DN	b	壁厚 δ	壁厚 公差	88°小半径弯头 a	L	理论重量(kg)
50	50	4.2	−0.7	100	121	1.2
75	60	4.2	−0.7	125	150	2.0
100	70	4.2	−0.7	140	170	3.3
125	80	4.7	−1.0	160	195	4.6
150	90	5.3	−1.3	180	219	7.0

注：当排水横管需水平转弯时，为使水流顺畅，不易堵塞，因受到安装空间制约，可采用88°小半径弯头连接。

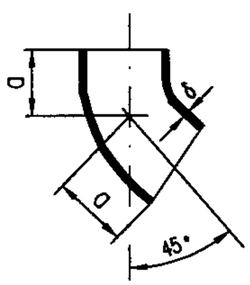

45°弯头

DN	a	壁厚 δ	壁厚 公差	理论重量 (kg)
50	50	4.2	−0.7	0.6
75	60	4.2	−0.7	1.0
100	70	4.2	−0.7	1.8
125	80	4.7	−1.0	2.3
150	90	5.3	−1.3	3.2
200	110	6.0	−1.5	6.5
250	130	7.0	−1.5	10.0
300	155	8.0	−1.5	16.4

注：出户管用加长型45°弯头可根据用户需要进行加工。

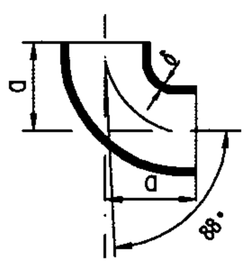

88°弯头

DN	a	壁厚 δ	壁厚 公差	理论重量 (kg)
50	75	4.2	−0.7	0.7
75	95	4.2	−0.7	1.4
100	110	4.2	−0.7	2.0
125	125	4.7	−1.0	3.2
150	145	5.3	−1.3	4.2
200	175	6.0	−1.5	7.5
250	220	7.0	−1.5	14.8
300	260	8.0	−1.5	24.0

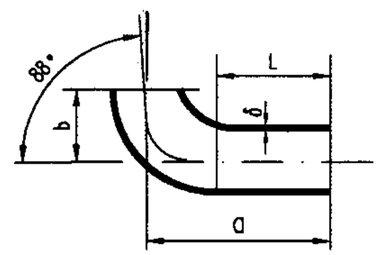

88°长短弯头

DN	a	b	L	壁厚 δ	壁厚 公差	理论重量 (kg)
100	250	110	140	4.2	−0.7	4.6

说明：

Ⅰ型柔性接口卡箍式排水铸铁管直管及管件根据行业标准CJ/T177−2002绘制。

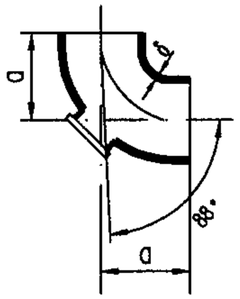

88°带检查口弯头

DN	a	壁厚 δ	壁厚 公差	理论重量 (kg)
100	110	4.2	−0.7	3.1

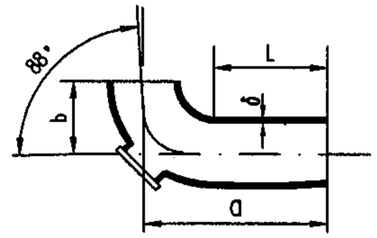

88°带检查口长短弯头

DN	a	b	L	壁厚 δ	壁厚 公差	理论重量 (kg)
100	250	100	140	4.2	−0.7	5.7

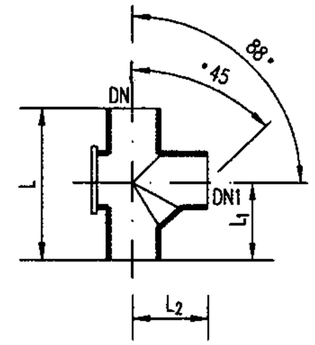

88°三通检查口

DN	DN1	L	L_1	L_2	壁厚 δ	壁厚 公差	理论重量 (kg)
100	100	220	115	115	4.2	−0.7	4.8

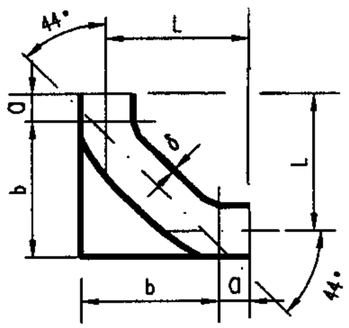

88°鸭脚支撑弯头

DN	a	b	L	壁厚 δ	壁厚 公差	理论重量 (kg)
75	60	150	150	4.2	−0.7	4.1
100	70	170	170	4.2	−0.7	5.3
125	80	195	195	4.7	−1.0	7.8
150	90	219	219	5.3	−1.3	10.0
200	110	240	240	6.0	−1.5	18.5
250	130	280	280	7.0	−1.5	22.7
300	155	320	320	8.0	−1.5	52.2

注：排水立管底部及接入排水横干管的各排水立管底部转弯处应采用88°鸭脚支撑弯头，并设置支墩或固定支架。

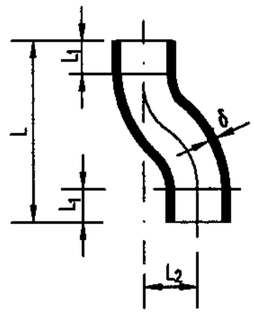

乙字弯头

DN	L	L_1	L_2	壁厚 δ	壁厚 公差	理论重量 (kg)
50	165	50	65	4.2	−0.7	0.9
75	190	65	65	4.2	−0.7	1.7
100	205	70	65	4.2	−0.7	2.8
125	225	80	65	4.7	−1.0	3.6
150	245	90	65	5.3	−1.3	5.3
200	285	110	65	6.0	−1.5	8.9
50	230	50	130	4.2	−0.7	1.4
75	260	65	130	4.2	−0.7	2.4

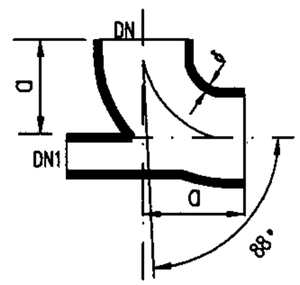

88°后三通

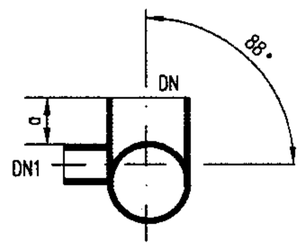

88°侧三通

DN	DN1	a	壁厚 δ	壁厚 公差	理论重量 (kg)
100	50	110	4.2	−0.7	2.5

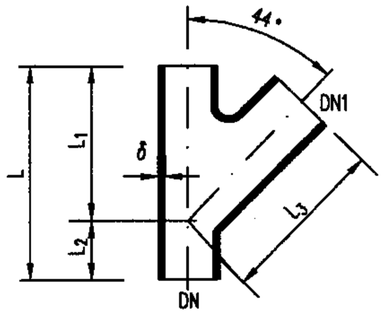

45°三通

DN	DN1	L	L_1	L_2	L_3	壁厚 δ	壁厚 公差	理论重量 (kg)
50	50	160	115	45	115	4.2	−0.7	1.3
75	50	180	130	50	130	4.2	−0.7	1.9
	75	205	150	55	150	4.2	−0.7	2.4
100	50	195	150	45	150	4.2	−0.7	2.5
	75	220	165	55	165	4.2	−0.7	3.6
	100	250	190	60	190	4.2	−0.7	4.3
125	50	215	170	45	170	4.7	−1.0	3.2
	75	240	185	55	185	4.7	−1.0	4.3
	100	270	210	60	210	4.7	−1.0	5.0
	125	295	230	65	230	4.7	−1.0	6.1
150	50	230	185	45	185	5.3	−1.3	3.7
	75	250	195	55	195	5.3	−1.3	6.0
	100	280	220	60	220	5.3	−1.3	6.5
	125	310	245	65	245	5.3	−1.3	8.1
	150	355	280	75	280	5.3	−1.3	9.3
200	75	255	200	55	200	6.0	−1.5	8.3
	100	300	240	60	240	6.0	−1.5	9.1
	125	335	280	55	280	6.0	−1.5	11.9
	150	375	300	75	300	6.0	−1.5	12.6
	200	455	365	90	365	6.0	−1.5	16.3
250	100	320	250	70	250	7.0	−1.5	15.4
	150	405	330	75	330	7.0	−1.5	20.2
	200	470	380	90	380	7.0	−1.5	24.8
	250	540	420	120	420	7.0	−1.5	31.5
300	100	350	275	75	275	8.0	−1.5	22.0
	150	415	325	90	325	8.0	−1.5	26.0
	200	485	375	110	375	8.0	−1.5	34.0
	300	660	510	150	510	8.0	−1.5	50.1

注：三通支管壁厚与同径管道相等。

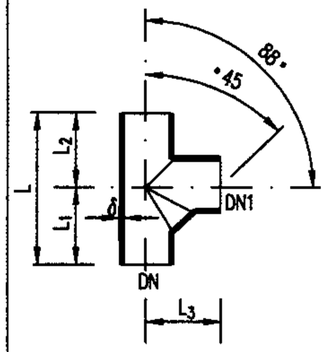

88°三通

DN	DN1	L	L_1	L_2	L_3	壁厚 δ	壁厚 公差	理论重量 (kg)
50	50	145	79	66	80	4.2	−0.7	1.1
75	50	155	83	73	90	4.2	−0.7	1.6
	75	185	98	83	95	4.2	−0.7	1.8
100	50	170	94	76	105	4.2	−0.7	2.7
	75	190	102	88	115	4.2	−0.7	2.5
	100	220	115	105	115	4.2	−0.7	3.6
125	50	180	98	82	120	4.7	−1.0	3.0
	75	205	109	96	125	4.7	−1.0	3.6
	100	235	125	110	130	4.7	−1.0	4.0
	125	260	137	123	135	4.7	−1.0	4.6
150	50	200	100	100	140	5.3	−1.3	3.7
	75	220	120	100	140	5.3	−1.3	4.0
	100	245	130	115	145	5.3	−1.3	5.2
	125	275	147	128	150	5.3	−1.3	6.2
	150	300	156	142	155	5.3	−1.3	6.3
200	100	270	144	126	175	6.0	−1.5	8.0
	125	295	156	139	180	6.0	−1.5	9.8
	150	325	173	152	185	6.0	−1.5	10.7
	200	360	180	180	200	6.0	−1.5	12.8
250	250	450	225	225	230	7.0	−1.5	19.8
300	300	530	265	265	271	8.0	−1.5	32.0

注：三通支管壁厚与同径管道相等。

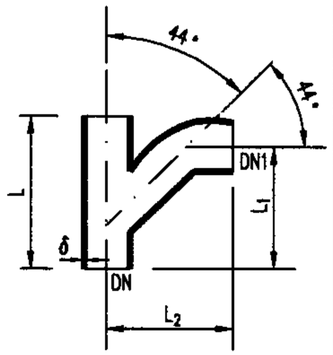

88°TY三通

DN	DN1	L	L_1	L_2	壁厚 δ	壁厚 公差	理论重量 (kg)
50	50	160	135	155	4.2	−0.7	1.4
75	50	180	140	170	4.2	−0.7	2.2
	75	215	185	205	4.2	−0.7	3.2
100	50	180	160	180	4.2	−0.7	2.3
	75	220	185	215	4.2	−0.7	3.8
	100	260	235	255	4.2	−0.7	4.1
150	50	230	155	210	5.3	−1.3	5.4
	75	260	200	235	5.3	−1.3	6.4
	100	280	250	270	5.3	−1.3	7.5
	150	355	346	355	5.3	−1.3	12.1
200	75	285	265	280	6.0	−1.5	9.2
	100	300	240	290	6.0	−1.5	11.4
	150	375	305	340	6.0	−1.5	16.8
	200	455	375	400	6.0	−1.5	23.4
250	100	330	290	320	7.0	−1.5	17.0
	150	385	350	380	7.0	−1.5	23.5
	200	470	420	460	7.0	−1.5	31.0
	250	560	510	550	7.0	−1.5	41.8
300	100	345	315	345	8.0	−1.5	23.6
	150	400	360	390	8.0	−1.5	30.1
	200	495	445	480	8.0	−1.5	30.2
	250	580	525	560	8.0	−1.5	52.4
	300	660	650	680	8.0	−1.5	67.6

注：三通支管壁厚与同径管道相等。

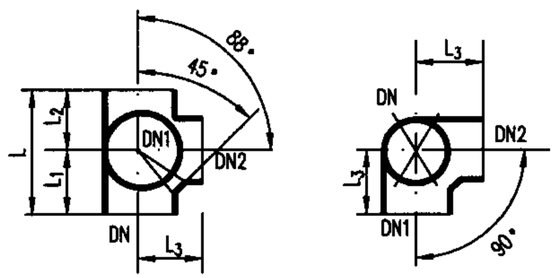

前视图　　俯视图

88°直角四通

DN	DN1	DN2	L	L_1	L_2	L_3	理论重量(kg)
100	100	100	220	115	105	115	3.6
125	100	100	235	125	110	130	4.4
150	100	100	245	130	115	145	6.1

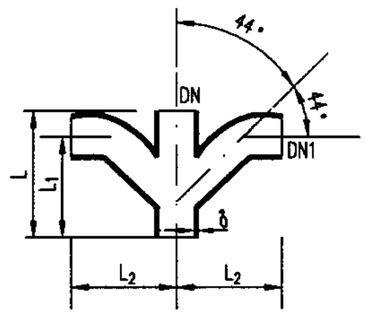

88°TY四通

DN	DN1	L	L_1	L_2	壁厚 δ	壁厚 公差	理论重量 (kg)
100	100	260	235	255	4.2	−0.7	8.0
150	100	280	250	270	5.3	−1.3	14.5

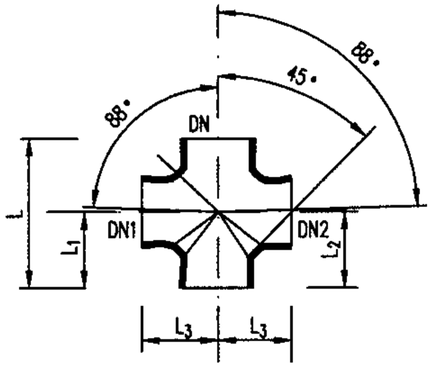

88°四通

DN	DN1	DN2	L	L_1	L_2	L_3	理论重量(kg)
100	50	50	170	94	94	105	2.2
	75	75	190	102	102	110	2.7
	100	100	220	115	115	115	3.2
150	100	50	245	130	104	145	5.0
	100	75	245	130	112	145	6.0
	100	100	245	130	130	145	7.1

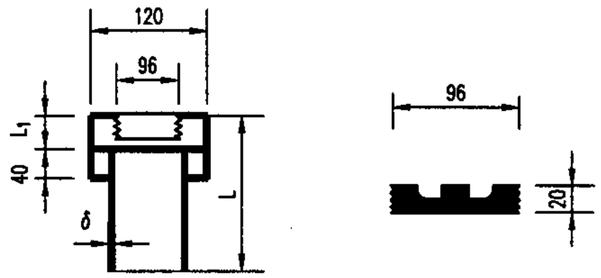

直式清扫口

DN	L	L_1	壁厚		理论重量(kg)
			δ	公差	
50	175	35	4.2	−0.7	0.8
75	180	40	4.2	−0.7	1.3
100	185	45	4.2	−0.7	2.0
150	190	50	5.3	−1.3	3.2

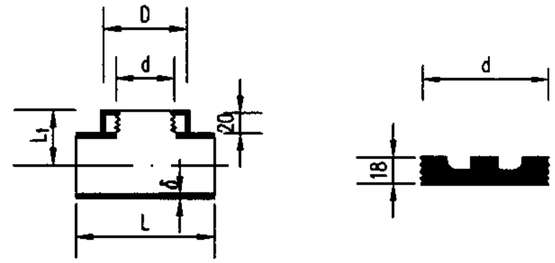

横式清扫口

DN	L	L_1	D	d	壁厚		理论重量(kg)
					δ	公差	
50	162	50	63	46	4.2	−0.7	1.3
75	196	62	89	71	4.2	−0.7	2.2
100	225	75	120	96	4.2	−0.7	3.3
150	320	110	120	96	5.3	−1.3	7.3
200	360	130	120	96	6.0	−1.5	15.3

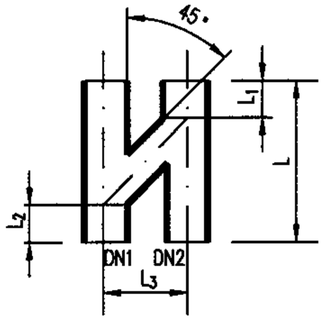

H 管

DN1	DN2	L	L_1	L_2	L_3	理论重量(kg)
75	75	180	40	40	183	6.0
100	75	140	40	40	197	6.5
100	100	140	40	40	210	7.8
150	100	210	40	50	235	10.9

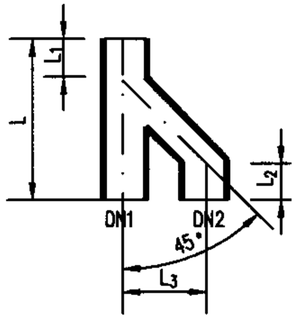

h 管

DN1	DN2	L	L_1	L_2	L_3	理论重量(kg)
75	75	180	40	40	183	5.0
100	75	180	40	40	197	5.8
100	100	180	40	40	210	7.0
150	100	240	40	50	235	10.0

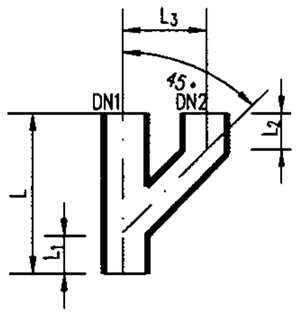

y 管

DN1	DN2	L	L_1	L_2	L_3	理论重量(kg)
75	75	180	40	40	183	5.0
100	75	180	40	40	197	5.8
100	100	180	40	40	210	7.0
150	100	250	40	50	235	10.0

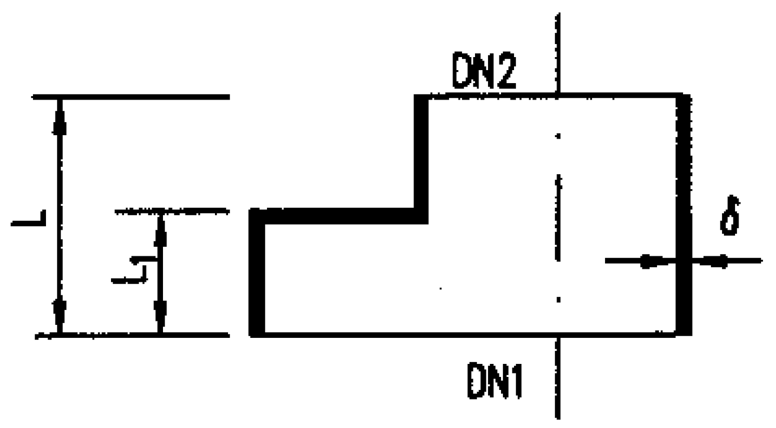

大小接头

DN1	DN2	L	L_1	壁厚 δ	壁厚 公差	理论重量 (kg)
75	50	75	40	4.2	−0.7	0.6
100	50	80	45	4.2	−0.7	0.9
	75	85	45	4.2	−0.7	1.0
125	50	85	50	4.7	−1.0	1.4
	75	90	50	4.7	−1.0	1.6
	100	95	50	4.7	−1.0	1.7
150	50	95	60	5.3	−1.3	2.0
	75	100	60	5.3	−1.3	2.1
	100	105	60	5.3	−1.3	2.2
	125	110	60	5.3	−1.3	2.4
200	100	115	70	6.0	−1.5	3.1
	125	125	70	6.0	−1.5	3.2
	150	125	70	6.0	−1.5	3.4
250	150	135	75	7.0	−1.5	6.8
	200	145	75	7.0	−1.5	7.0
300	150	150	90	8.0	−1.5	10.7
	200	160	90	8.0	−1.5	11.4
	250	170	90	8.0	−1.5	12.4

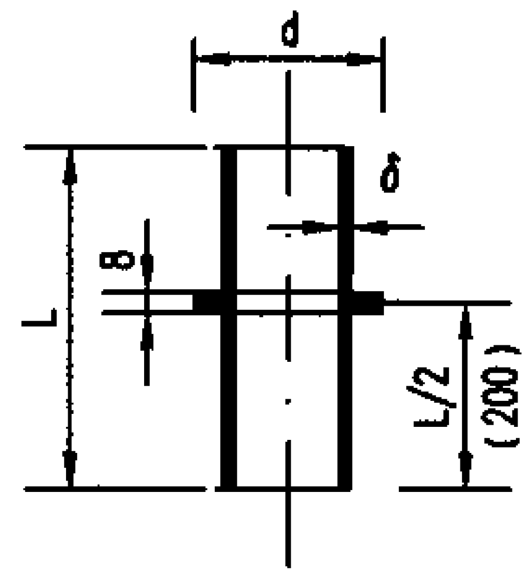

承重短管

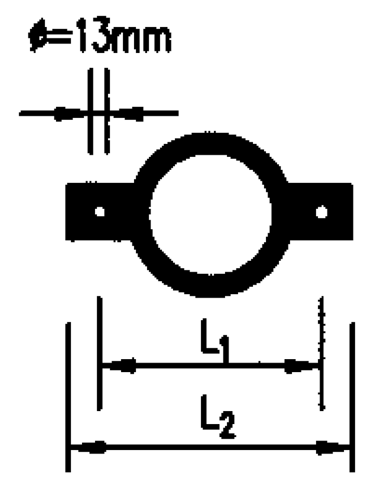

承重短管支架

DN	承重短管 L	承重短管 d	壁厚 δ	壁厚 公差	承重短管 理论重量 (kg)	承重短管支架 L_1	承重短管支架 L_2	承重短管支架 理论重量 (kg)
50	200(300)	87	4.2	−0.7	1.3(1.9)	148	195	0.7
75	200(300)	111	4.2	−0.7	2.0(3.0)	175	218	1.0
100	200(300)	145	4.2	−0.7	2.3(3.4)	214	259	1.3
125	200(300)	170	4.7	−1.0	3.0(4.5)	228	275	1.5
150	200(300)	195	5.3	−1.3	4.0(6.0)	255	300	2.0
200	200(300)	245	6.0	−1.5	6.0(9.0)	310	360	3.5
250	250(325)	309	7.0	−1.5	10.0(13.0)	395	445	8.0
300	250(325)	361	8.0	−1.5	14.0(18.2)	448	500	10.0

注：括号内数据用于在楼板上固定的承重短管。

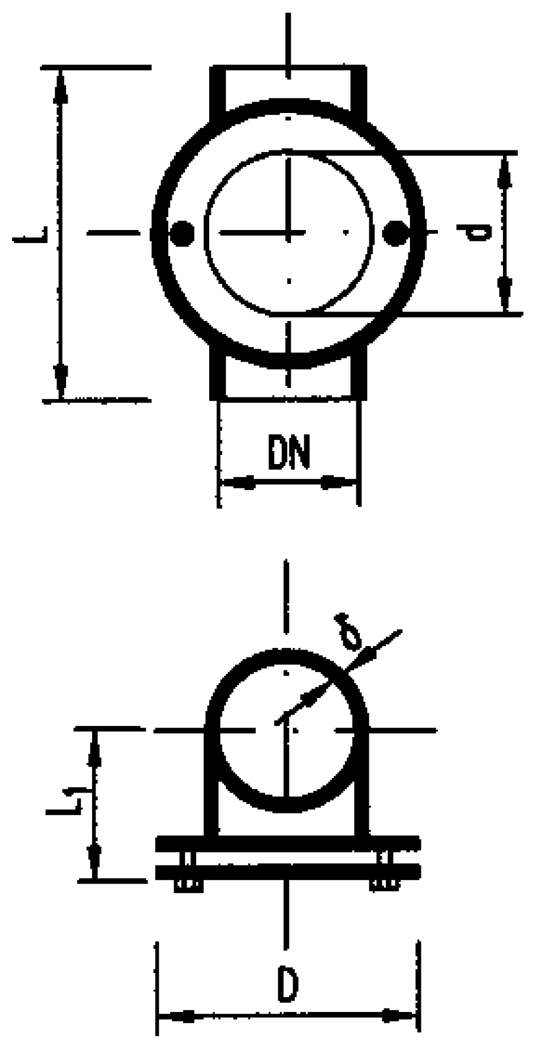

立管检查口

DN	L	L_1	D	d	壁厚 δ	壁厚 公差	理论重量 (kg)
50	175	59	105	53	4.2	−0.7	2.1
75	205	69	125	73	4.2	−0.7	2.9
100	250	84	159	100	4.2	−0.7	4.4
125	280	91	159	100	5.3	−1.3	5.8
150	300	104	159	100	5.3	−1.3	6.8
200	350	135	159	100	6.0	−1.5	11.8
250	400	170	330	200	7.0	−1.5	32.5
300	450	195	380	200	8.0	−1.5	46.0

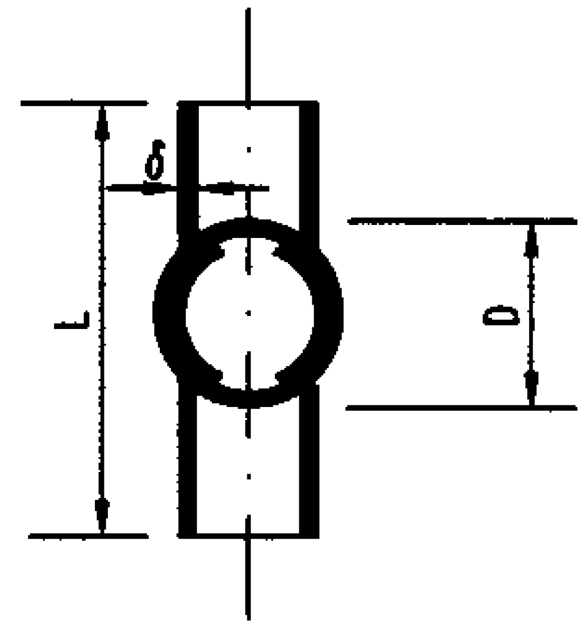

内锁立管检查口

DN	L	D	壁厚 δ	壁厚 公差	理论重量 (kg)
100	250	159	4.2	−0.7	5.8
150	300	159	5.3	−1.3	8.2
200	350	159	6.0	−1.5	13.0

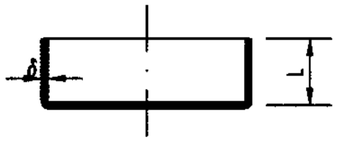

堵头

DN	L	壁厚 δ	壁厚 公差	理论重量(kg)
50	30	4.2	−0.7	0.3
75	35	4.2	−0.7	0.5
100	40	4.2	−0.7	0.8
125	45	4.7	−1.0	1.1
150	50	5.3	−1.3	1.7
200	60	6.0	−1.5	3.1
250	70	7.0	−1.5	6.0
300	80	8.0	−1.5	9.5

内锁堵头

DN	L	理论重量(kg)
75	40	1.5
100	45	1.8
150	50	2.7
200	50	4.1

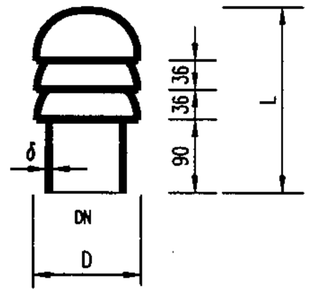

透气帽

DN	L	D	壁厚 δ	壁厚 公差	理论重量(kg)
75	212	97	4.2	−0.7	0.9
100	242	124	4.2	−0.7	2.4
150	252	176	5.3	−1.3	2.8

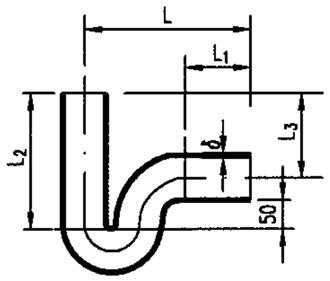

P型存水弯

DN	L	L_1	L_2	L_3	壁厚 δ	壁厚 公差	理论重量(kg)
50	180	75	223	143	4.2	−0.7	4.6
75	225	100	223	131	4.2	−0.7	6.3
100	300	120	250	140	4.2	−0.7	10.5
150	430	130	280	150	5.3	−1.3	16.1

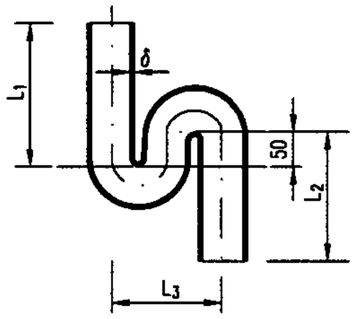

S型存水弯

DN	L_1	L_2	L_3	壁厚 δ	壁厚 公差	理论重量(kg)
50	223	160	140	4.2	−0.7	3.2
75	223	210	196	4.2	−0.7	6.2
100	250	240	240	4.2	−0.7	12.0
150	280	270	340	5.3	−1.3	23.0

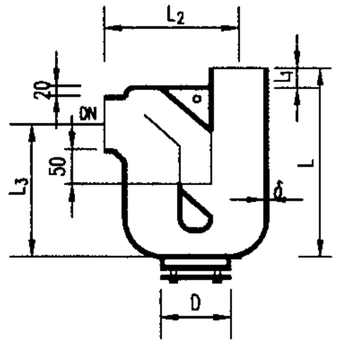

防虹吸存水弯

DN	L	L_1	L_2	L_3	D	壁厚 δ	壁厚 公差	理论重量(kg)
50	261	30	175	181	98	4.2	−0.7	4.1
75	296	35	220	199	108	4.2	−0.7	6.3
100	385	40	267	270	130	4.2	−0.7	8.7

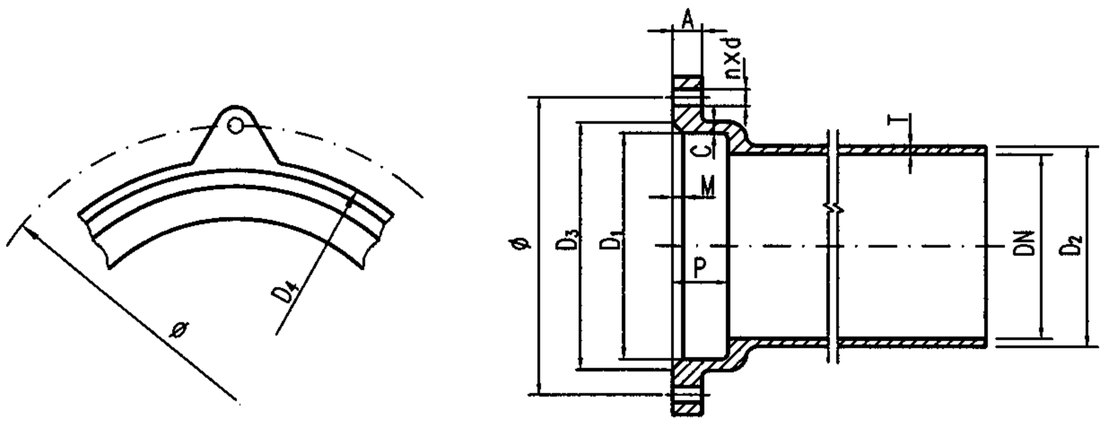

A型承插口型式

A型承插口尺寸表

DN	D_1	D_2	D_3	D_4	ø	A	C	P	壁厚		nxd	紧固螺栓规格
									T	公差		
50	67	61	83	93	110	15	6	38	4.5	−0.7	3X12	M10X65
75	92	86	108	118	135	15	6	38	5.0	−0.7	3X12	M10X65
100	117	111	133	143	160	18	6	38	5.0	−0.7	3X12	M10X65
125	145	137	165	175	197	18	7	40	5.5	−1.0	4X14	M12X75
150	170	162	190	200	221	20	7	42	5.5	−1.0	4X14	M12X75
200	224	214	244	258	278	21	8	50	6.0	−1.0	4X14	M12X75

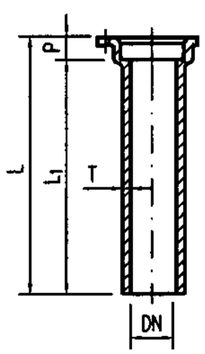

直管

公称直径 DN	P	壁厚		承口凸部重量 (kg)	直部一米重量 (kg)	理论重量 (kg/根)				
						非标准管				标准管
		T	公差			L_1=500	L_1=1000	L_1=1500	L_1=2000	L=1830
50	38	4.5	−0.7	0.90	5.75	3.78	6.65	9.53	12.40	11.21
75	38	5.0	−0.7	1.00	9.16	5.58	10.16	14.74	19.32	17.42
100	38	5.0	−0.7	1.40	11.99	7.39	13.39	19.38	25.38	22.89
125	40	5.5	−1.0	2.30	16.36	10.48	18.66	26.84	35.02	31.55
150	42	5.5	−1.0	3.00	19.47	12.74	22.47	32.21	41.94	37.81
200	50	6.0	−1.0	4.00	23.23	18.12	32.23	46.36	60.46	54.25

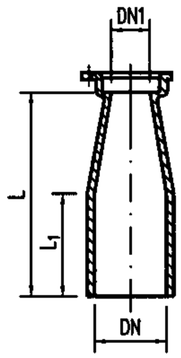

大小头

DN	DN_1	L	L_1	理论重量(kg)
75	50	159	65	1.44
100	50	159	65	1.86
	75	159	65	2.09
125	50	164	65	2.77
	75	164	65	3.03
	100	164	65	3.20
150	75	166	65	3.72
	100	166	65	3.92
	125	164	65	4.54
200	100	173	65	4.95
	125	173	65	5.24
	150	171	65	5.46

说明：

A型柔性接口法兰承插式排水铸铁管直管及管件根据国家标准GB/T12772-1999和北京柔星管道有限责任公司、河北省徐水县兴华铸造有限公司、河南省禹州市新光铸造有限公司、山西省高平市泫氏铸业有限公司、山东淄博长河铸管有限责任公司提供的技术资料绘制。

A型柔性接口排水铸铁管直管及管件(一)	图集号	04S409
审核 [illegible] 校对 [illegible] 设计 [illegible]	页	40

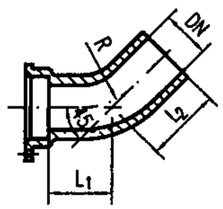

45°弯头

DN	L_1	L_2		R	理论重量(kg)	
		标准型	加长型		标准型	加长型
50	50	110	500	80	1.80	4.04
75	56	120	500	90	2.60	6.08
100	60	130	500	100	3.90	8.34
125	63	130	500	110	5.50	11.55
150	65	165	500	125	7.50	14.02
200	80	195	500	140	11.30	18.39

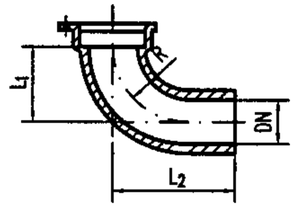

90°弯头

DN	L_1	L_2	R	理论重量(kg)
50	105	175	105	2.20
75	117	187	117	3.30
100	130	210	130	4.90
125	142	222	142	7.30
150	155	235	155	9.60
200	180	270	180	14.20

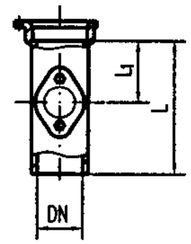

立管检查口

DN	L	L_1	理论重量(kg)	盖重量(kg)
50	200	78	2.30	0.20
75	275	90	4.20	0.40
100	320	100	6.20	0.60
125	355	120	9.70	1.10
150	395	130	12.60	1.50
200	470	165	16.30	2.70

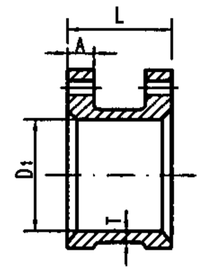

套袖

DN	L	D_1	A	T	理论重量(kg)
50	100	67	15	6.0	1.91
75	100	92	15	6.0	2.40
100	100	117	18	6.0	3.06
125	150	145	18	7.0	6.17
150	150	170	20	7.0	7.32
200	150	224	21	8.0	10.00

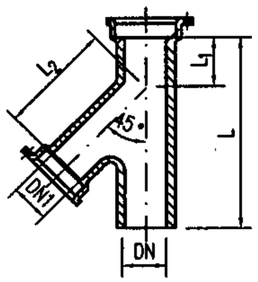

倒Y型三通

DN	DN_1	L	L_1	L_2	理论重量(kg)
75	75	273	128	145	5.20
100	75	305	135	155	6.80
	100	318	138	180	7.70
125	75	315	125	185	9.30
	100	315	105	195	11.80
	125	345	120	220	12.00
150	100	355	135	210	12.50
	125	375	130	220	14.10
	150	395	133	255	16.80
200	200	460	135	340	23.10

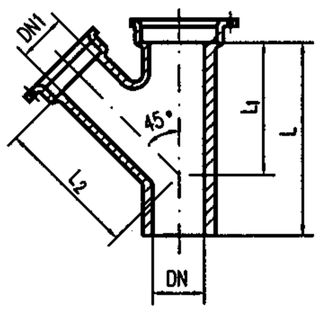

Y型三通

DN	DN_1	L	L_1	L_2	理论重量(kg)
50	50	230	130	130	3.52
75	50	255	145	140	4.70
	75	273	145	145	5.20
100	50	270	170	150	4.90
	75	305	170	155	6.80
	100	318	180	180	7.70
125	50	305	185	190	8.80
	75	315	190	185	9.30
	100	315	210	195	11.80
	125	345	225	220	12.00
150	50	345	215	220	11.40
	75	345	210	220	11.70
	100	355	220	210	12.50
	125	375	245	220	14.10
	150	395	262	255	16.80
200	200	460	325	340	23.10

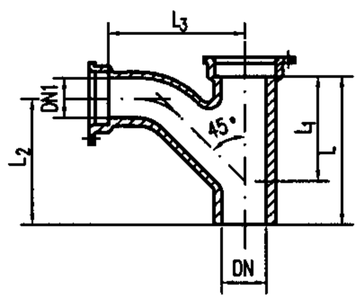

TY型三通

DN	DN_1	L	L_1	L_2	L_3	理论重量(kg)
50	50	200	110	175	110	3.40
75	50	220	110	165	110	4.30
	75	275	170	220	170	5.90
100	50	270	165	255	175	6.50
	75	305	203	260	208	7.40
	100	320	203	264	203	8.80
125	50	315	198	305	213	9.60
	75	315	199	275	209	9.59
	100	355	199	303	204	10.70
	125	355	231	297	231	13.80
150	50	355	231	345	246	12.30
	75	355	231	315	241	12.90
	100	355	231	297	236	14.50
	125	355	231	297	231	15.80
	150	398	263	335	263	18.40
200	100	398	263	341	263	17.20
	200	470	293	392	293	24.80

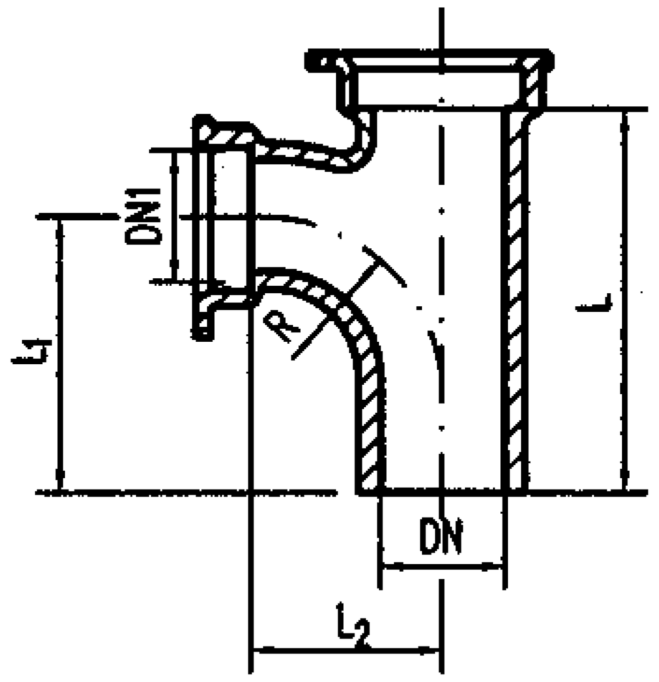

T型三通

DN	DN1	L	L1	L2	R	理论重量(kg)
50	50	230	167	78	78	3.06
75	50	235	177	80	80	4.17
	75	237	160	89	89	4.57
100	50	255	200	110	110	5.60
	75	255	178	110	100	5.90
	100	285	195	110	110	6.70
150	50	305	240	125	125	10.20
	75	305	228	125	125	10.50
	100	305	215	125	125	10.90
	150	333	215	125	125	13.30
200	200	420	280	150	150	19.20

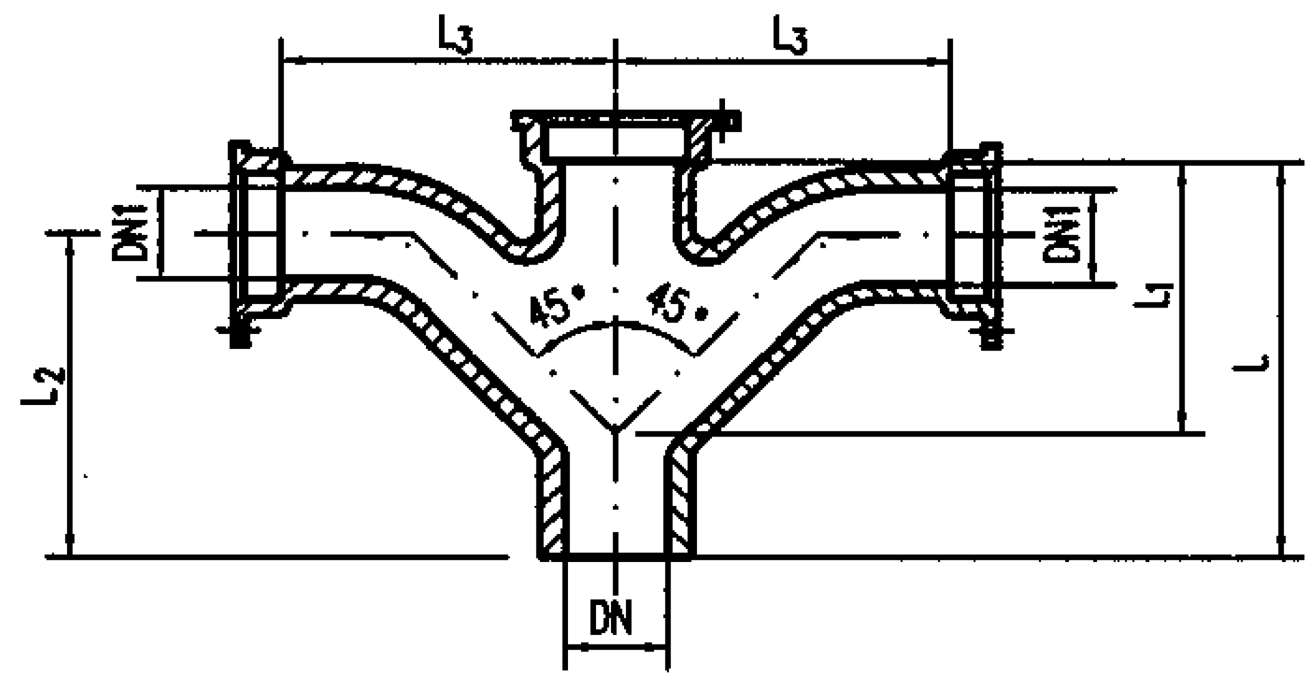

TY四通

DN	DN1	L	L1	L2	L3	理论重量(kg)
50	50	200	110	175	110	4.75
75	50	220	110	265	110	5.58
	75	275	170	220	170	8.28
100	50	270	165	255	175	8.36
	75	305	203	260	208	9.76
	100	320	203	264	203	12.36
125	50	315	198	305	213	11.91
	75	305	199	265	209	11.35
	100	355	199	303	204	13.29
	125	355	231	297	231	19.49
150	50	355	231	345	246	14.69
	75	355	231	315	241	15.89
	100	355	231	257	236	18.67
	125	355	231	297	231	21.69
	150	398	263	335	263	26.05
200	100	398	263	341	263	30.90
	150	398	263	365	263	31.40
	200	470	293	392	293	34.68

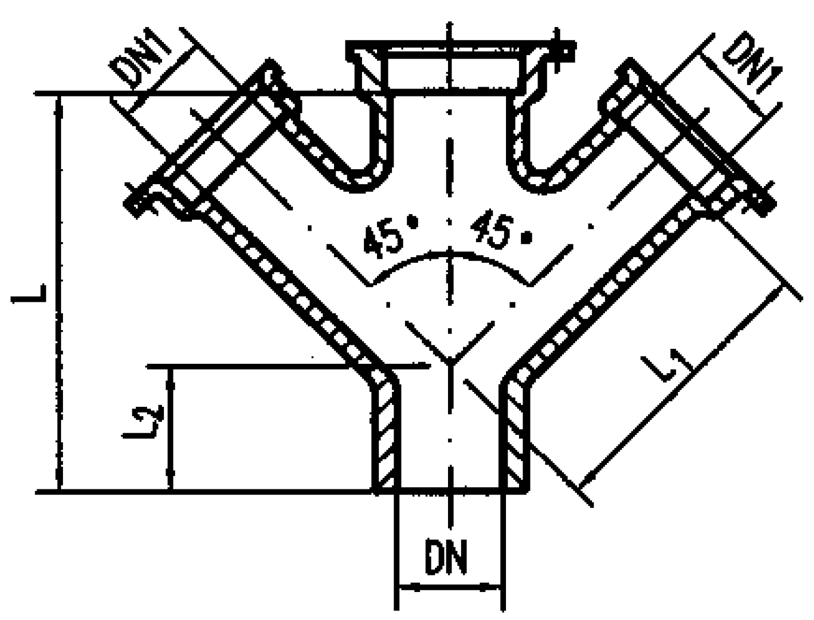

斜四通

DN	DN1	L	L1	L2	理论重量(kg)
50	50	235	125	105	4.30
75	75	255	145	110	6.90
100	50	285	150	115	7.10
	75	290	155	120	9.30
	100	309	184	125	10.20
125	125	351	211	140	15.90
150	100	365	210	145	19.10
	150	390	240	150	21.40
200	200	465	305	160	30.00

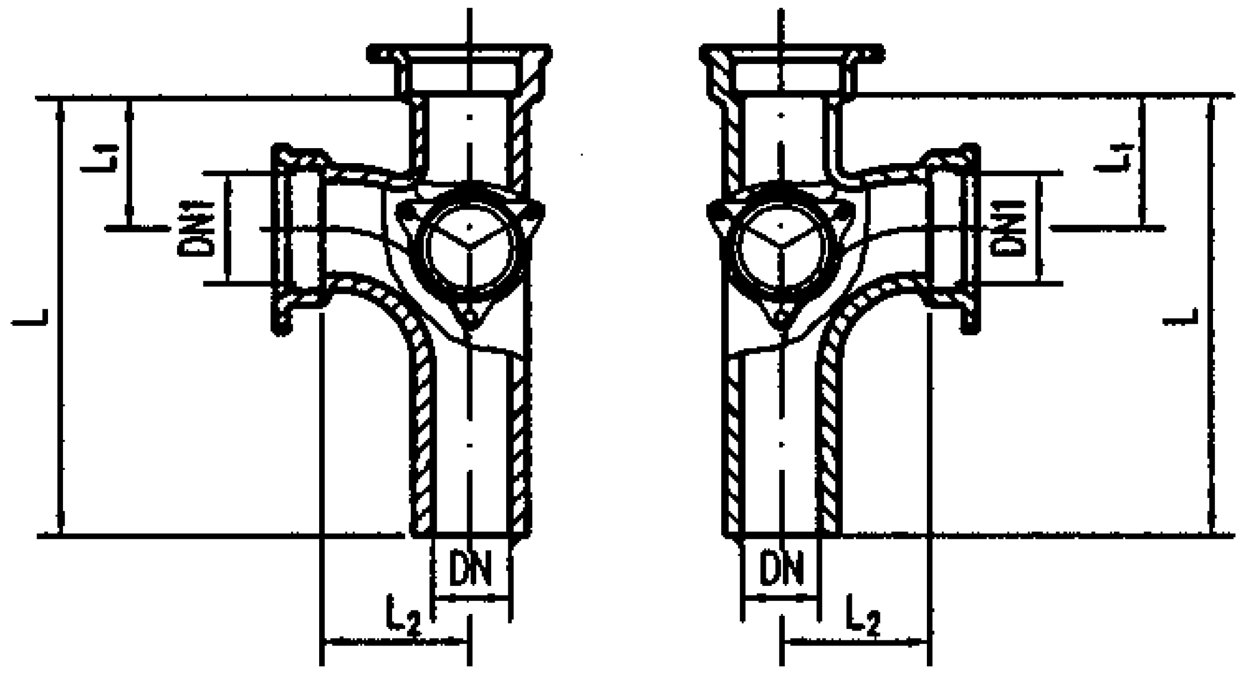

90°四通

DN	DN1	L	L1	L2	理论重量(kg)
75	50	235	58	80	6.44
	75	255	77	95	6.73
100	50	240	72	100	6.70
	75	280	72	95	7.99
	100	330	90	110	10.34
125	50	325	48	80	9.66
	75	325	67	95	9.92
	100	325	85	110	11.41
150	50	345	65	80	11.60
	75	365	85	95	12.53
	100	365	118	100	13.90

A型柔性接口排水铸铁管直管及管件(三)						图集号	04S409
审核	黄文有	校对	罗迷之	设计	史长伟	页	42

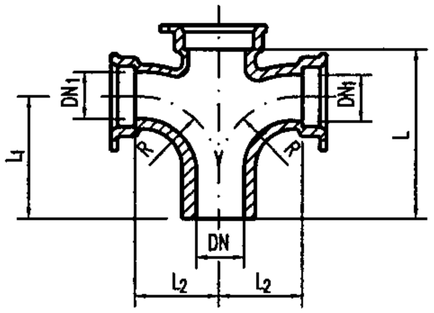

T型四通

DN	DN_1	L	L_1	L_2	R	理论重量(kg)
75	50	240	177	75	80	5.00
	75	250	177	97	97	6.10
100	50	265	200	100	110	6.40
	75	260	178	105	110	7.00
	100	276	190	105	105	8.30
125	125	319	222	122	122	13.40
150	100	310	215	110	125	12.90
	150	339	232	132	132	17.10
200	200	435	300	160	160	24.00

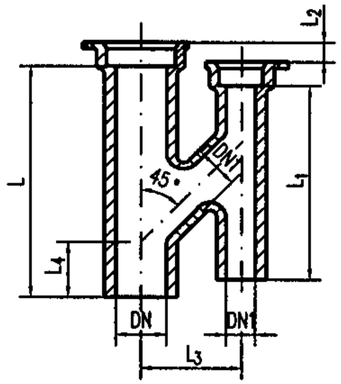

H型透气管

DN	DN_1	L	L_1	L_2	L_3	L_4	理论重量(kg)
75	75	432	327	50	150	110	10.80
100	75	432	327	50	150	110	11.4
	100	461	350	60	160	140	13.5
150	100	561	340	48.5	180	160	20.4

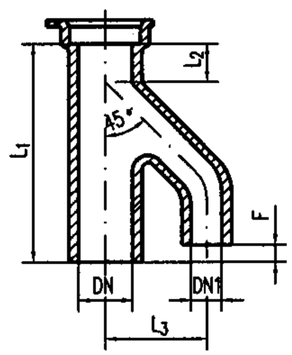

h型透气管

DN	DN_1	L_1	L_2	L_3	F	理论重量(kg)
100	75	447	78	150	70	8.89
100	100	487	96	160	80	9.90
150	100	537	72	180	90	14.93

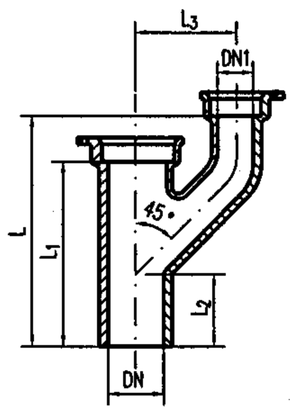

y型透气管

DN	DN_1	L	L_1	L_2	L_3	理论重量(kg)
100	75	392	322	143	150	7.87
100	100	442	362	171	160	9.56
150	100	492	408	166	180	14.95

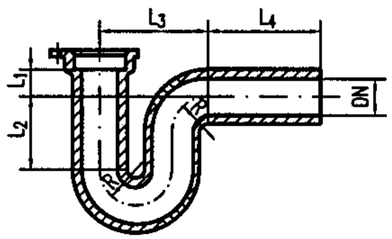

P型存水弯

DN	L_1	L_2	L_3	L_4	R	理论重量(kg)
50	60	80	127.5	120	42.5	4.20
75	72	92	165	125	55	7.20
100	80	105	195	135	65	10.70
125	97	117	247.5	135	82.5	17.10

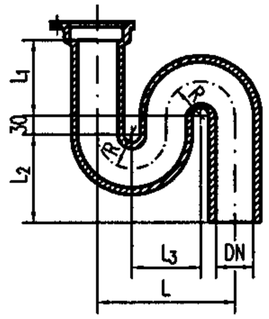

S型存水弯

DN	L	L_1	L_2	L_3	R	理论重量(kg)
50	160	90	145	80	40	5.10
75	210	90	160	105	52.5	8.10
100	260	115	190	130	65	12.50
125	314	152	233	157	78.5	19.00

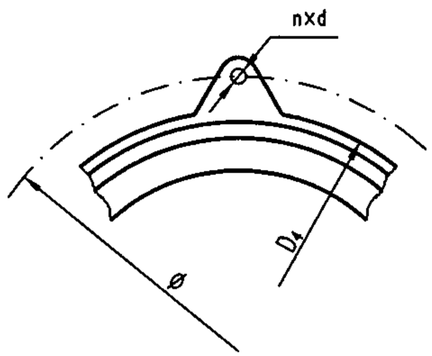

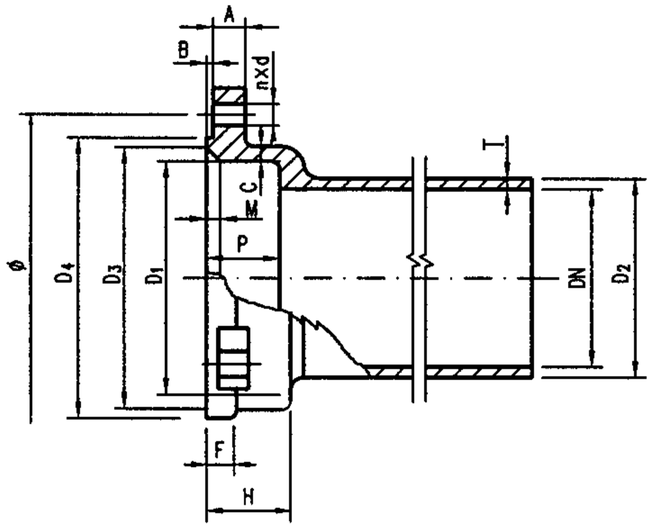

RC型承插口型式

RC型承插口尺寸表

DN	D_1	D_2	D_3	D_4	ø	A	B	C	F	H	M	P	壁厚 T	壁厚 公差	nxd	紧固螺栓规格
50	67	61	78	94	108	16	4	6	14	44	5.5	38	5.5	−0.7	3X12	M10X60~65
75	92	86	103	117	137	17	4	6	16	45	5.5	39	5.5	−0.7	3X12	M10X65~70
100	117	111	128	143	166	18	4	6	16	46	5.5	40	5.5	−0.7	3X14	M12X70~75
125	145	137	159	173	205	20	5	7	16	48	7.0	40	6.0	−1.0	3X14 4X14	M12X75~80
150	170	162	184	199	227	24	5	7	18	48	7.0	42	6.0	−1.0	3X16 4X16	M14X80~85
200	224	214	244	258	284	27	6	8	18	58	10	50	7.0	−1.0	3X16 4X16	M14X90~95
250	290	268	310	335	370	28	6	12	25	69	10	58	9.0	−1.2	6X20	M16X95~100
300	352	320	378	396	434	30	6	14	28	78	13	68	10.0	−1.2	8X20	M16X105~110

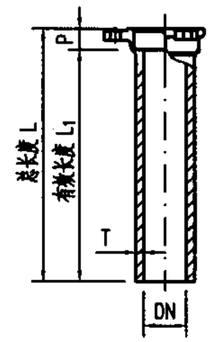

直管

直管规格尺寸表

DN	P	壁厚 T	壁厚 公差	承口凸部重量(kg)	直部一米重量(kg)	理论重量(kg/根) 非标准管 L_1=500	非标准管 L_1=1000	非标准管 L_1=1500	标准管 L=1830
50	38	5.5	−0.7	0.94	6.90	4.39	7.84	11.29	13.30
75	39	5.5	−0.7	1.20	10.82	6.61	12.02	17.43	20.58
100	40	5.5	−0.7	1.56	13.13	8.13	14.69	21.26	25.06
125	40	6.0	−1.0	2.64	17.78	11.53	20.42	29.31	34.47
150	42	6.0	−1.0	3.20	21.17	13.79	24.37	34.96	41.05
200	50	7.0	−1.0	4.40	32.78	20.79	37.18	53.57	62.75
250	58	9.0	−1.2	—	52.73	26.36	52.73	79.09	96.50
300	68	10.0	−1.2	—	70.10	35.05	71.10	115.15	128.28

注：DN250、DN300直管不带承口，采用套筒连接。

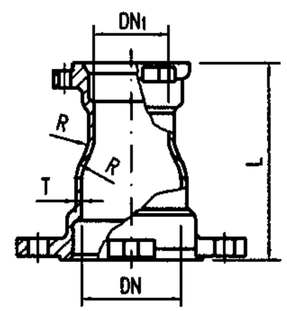

异径套筒

DN	DN_1	L	R	T	理论重量(kg)
75	50	165	45	5.5	2.9
100	50	200	56	5.5	4.5
	75	200	56	5.5	4.6
125	50	190	68.5	6.0	4.8
	75	210	68.5	6.0	5.2
	100	230	68.5	6.0	5.5
150	50	205	81	6.0	5.8
	75	220	81	6.0	6.7
	100	250	81	6.0	8.3
	125	280	81	6.0	9.8
200	100	270	107	7.0	12.3
	125	285	107	7.0	13.5
	150	300	107	7.0	14.4
250	150	330	100	9.0	20.6
	200	360	120	9.0	27.5
300	200	415	145	10.0	33.5
	250	450	160	10.0	38.2

说明：

RC型柔性接口法兰承插式排水铸铁管直管及管件根据行业标准 CJ/T 178-2003 和上海申利建筑构件制造有限公司提供的技术资料绘制。

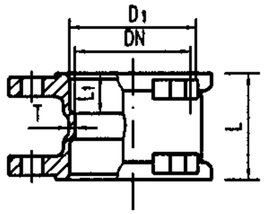

套筒

DN	L	L_1	D_1	T	理论重量(kg)
50	100	38	67	5.5	1.9
75	100	39	92	5.5	2.7
100	100	40	117	5.5	3.4
125	150	40	145	6.0	6.1
150	150	42	170	6.0	7.7
200	150	50	224	7.0	10.7
250	200	58	290	9.0	21.5
300	200	68	352	10.0	30.0

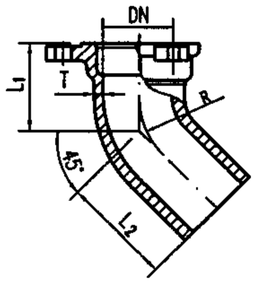

45°弯头

DN	L_1	L_2		R	T	理论重量(kg)	
		标准型	加长型			标准型	加长型
50	90	110	500	80	5.5	2.0	4.7
75	100	125	500	90	5.5	3.2	7.3
100	110	135	500	100	5.5	4.8	9.6
125	120	150	500	125	6.0	7.2	13.5
150	130	180	500	150	6.0	9.2	16.0
200	150	220	500	180	7.0	17.6	26.8
250	260	260	500	220	9.0	25.8	38.5
300	320	350	500	260	10.0	39.7	50.3

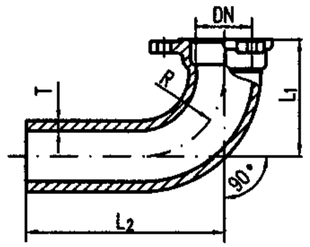

90°加长型弯头

DN	L_1	L_2	R	T	理论重量(kg)
50	157	480	105	5.5	5.15
75	170	480	117	5.5	7.71
100	184	520	130	5.5	11.34
125	190	520	145	6.0	14.43
150	211	550	155	6.0	20.46
200	248	550	180	7.0	29.80

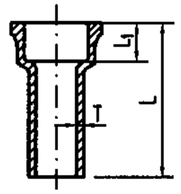

承插短管

（刚性转柔性接口过渡件）

DN	L	L_1	T	理论重量(kg)
50	250	65	5.5	2.2
75	280	70	5.5	3.5
100	310	75	5.5	4.6
125	350	80	6.0	7.4
150	380	85	6.0	9.5
200	410	95	7.0	14.7

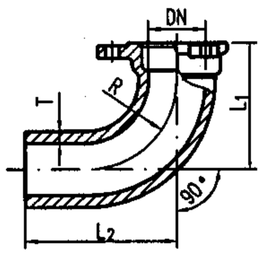

90°弯头

DN	L_1	L_2	R	T	理论重量(kg)
50	157	175	105	5.5	2.9
75	170	202	117	5.5	4.5
100	184	220	130	5.5	6.8
125	190	220	142	6.0	9.1
150	211	255	155	6.0	11.3
200	248	300	180	7.0	20.5
250	330	375	230	9.0	38.7
300	370	460	280	10.0	53.5

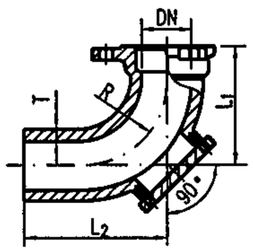

90°门弯

DN	L_1	L_2	R	T	理论重量(kg)
50	157	175	105	5.5	3.1
75	170	202	117	5.5	4.2
100	184	220	130	5.5	6.8
125	190	220	142	6.0	9.5
150	211	255	155	6.0	13.1
200	248	300	180	7.0	23.8
250	330	375	230	9.0	41.2
300	370	460	280	10.0	55.3

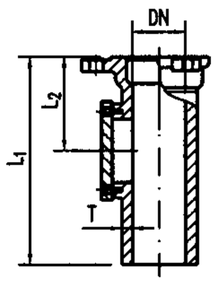

立管检查口

DN	L_1	L_2	T	理论重量(kg)
50	250	119	5.5	2.6
75	280	129	5.5	4.3
100	310	140	5.5	6.9
125	355	145	6.0	8.5
150	380	150	6.0	12.4
200	410	170	7.0	20.7
250	470	210	9.0	31.8
300	515	235	10.0	46.3

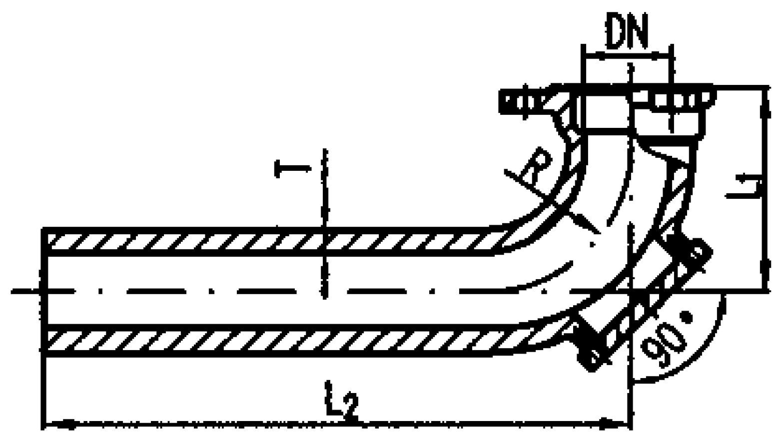

90°加长门弯

DN	L_1	L_2	R	T	理论重量(kg)
100	184	520	130	5.5	10.8

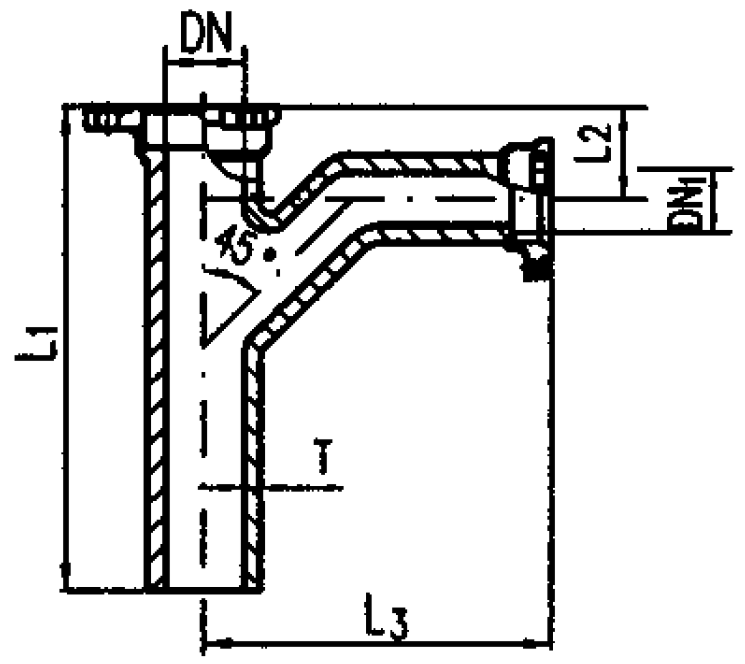

TY型加长三通(a)

DN	DN_1	L_1	L_2	L_3	T	理论重量(kg)
100	75	480	90	340	5.5	12.4
	100	500	105	385	5.5	14.6

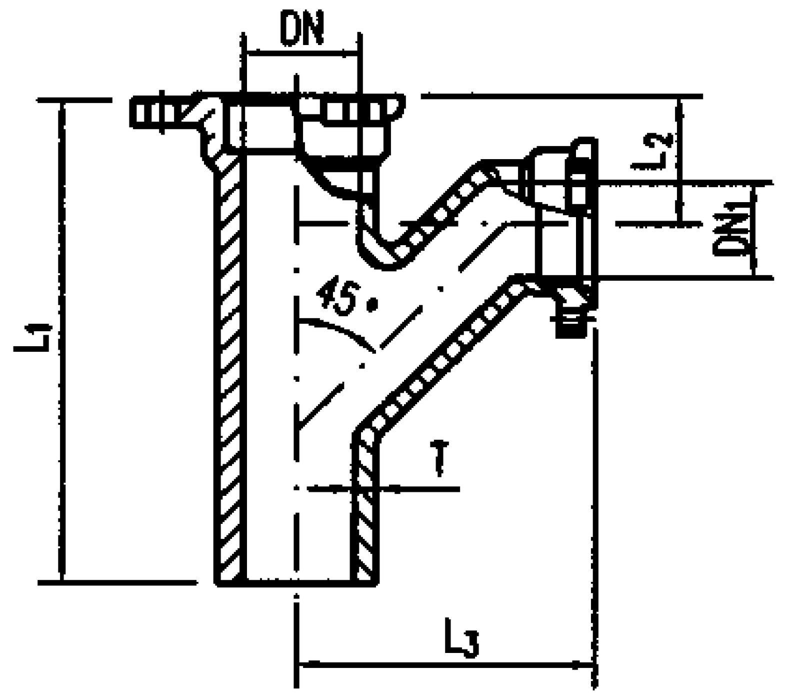

TY型三通

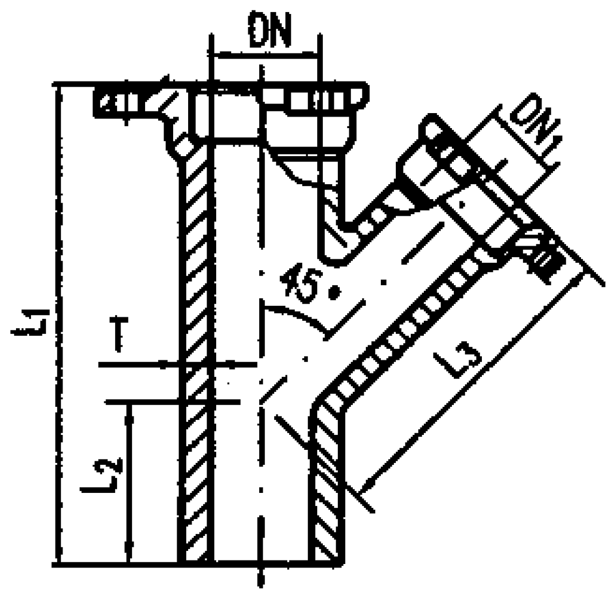

Y型三通

DN	DN_1	T	L_1		L_2		L_3		理论重量(kg)	
			TY型	Y型	TY型	Y型	TY型	Y型	TY型	Y型
50	50	5.5	289	280	87	113	158	150	4.4	4.3
75	50	5.5	300	300	95	106	174	192	6.2	5.9
	75	5.5	340	330	94	120	198	210	7.4	6.1
100	50	5.5	305	305	92	100	185	209	7.4	7.3
	75	5.5	345	340	92	116	208	228	9.4	9.0
	100	5.5	385	385	105	145	232	240	11.0	11.0
125	75	6.0	360	365	99	108	222	247	11.5	11.2
	100	6.0	375	405	99	129	243	285	13.6	12.8
	125	6.0	400	450	120	148	270	300	16.2	14.0
150	50	6.0	325	380	96	80	206	265	13.9	14.2
	75	6.0	375	382	125	93	230	278	15.7	14.8
	100	6.0	423	420	130	112	256	291	17.2	17.0
	125	6.0	465	420	112	170	309	295	20.0	18.0
	150	6.0	490	520	134	154	298	366	21.9	22.8
200	50	7.0	336	—	110	—	227	—	12.5	—
	75	7.0	372	470	111	90	237	410	17.5	22.7
	100	7.0	432	444	130	98	280	342	23.6	24.6
	125	7.0	480	485	145	118	309	355	26.0	27.0
	150	7.0	515	560	155	135	323	427	31.5	31.1
	200	7.0	610	660	172	190	370	470	40.5	38.3
250	100	9.0	—	505	—	115	—	400	—	50.2
	150	9.0	526	600	155	145	323	435	55.6	58.9
	200	9.0	565	680	205	195	350	475	68.3	69.8
	250	9.0	650	685	195	145	435	525	83.5	80.0
300	150	10.0	—	700	—	190	—	435	—	88.4
	200	10.0	655	710	270	180	385	475	98.7	97.6
	250	10.0	675	750	250	170	455	580	110.2	110.0
	300	10.0	855	845	250	165	540	685	128.6	121.7

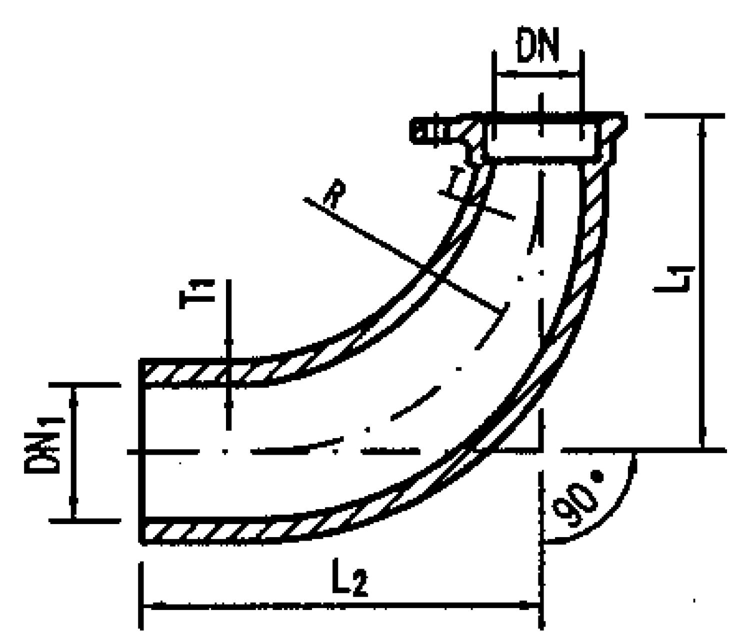

异径弯头

DN	DN_1	L_1	L_2	R	T	T_1	理论重量(kg)
100	150	300	355	250	5.5	6.0	10.5

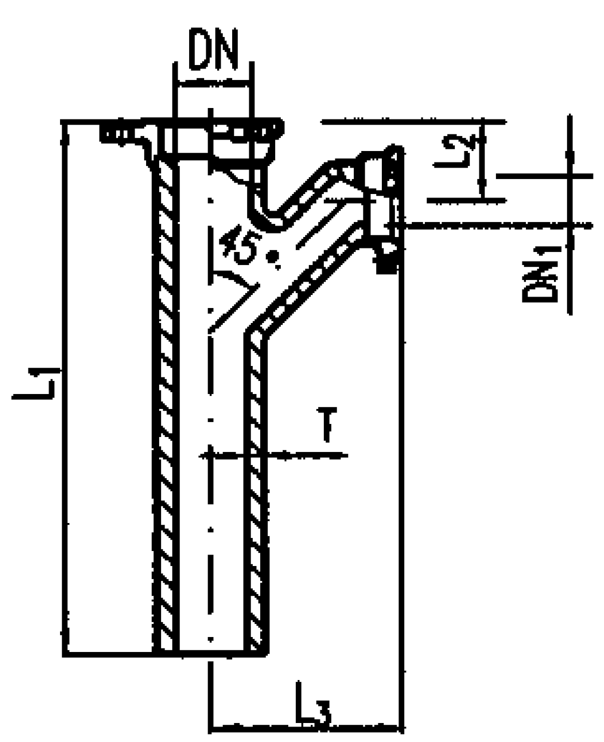

TY型加长三通(b)

DN	DN_1	L_1	L_2	L_3	T	理论重量(kg)
100	50	600	90	185	5.5	11.27
	75	600	90	208	5.5	13.67
	100	670	105	232	5.5	14.74

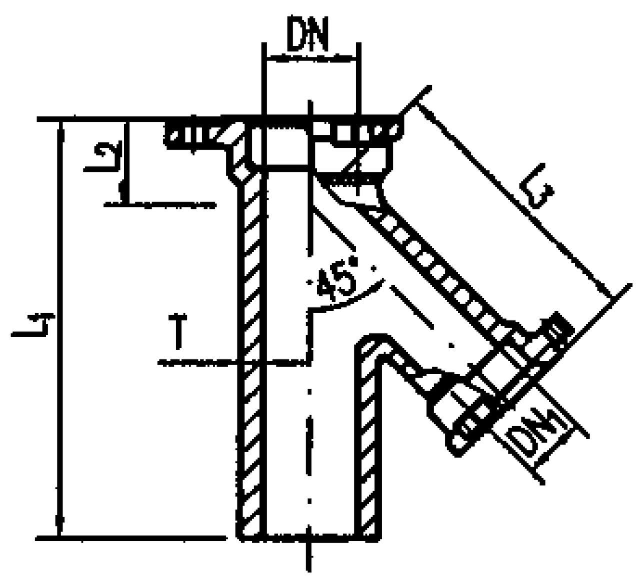

倒Y型三通

DN	DN_1	L_1	L_2	L_3	T	理论重量(kg)
50	50	280	76	166	5.5	4.4
75	50	300	65	196	5.5	5.8
	75	350	84	210	5.5	7.4
100	75	340	70	230	5.5	8.3
	100	370	87	250	5.5	9.6
125	100	410	84	264	6.0	12.9
	125	450	100	278	6.0	15.0
150	50	360	50	240	6.0	15.2
	100	420	74	300	6.0	15.5
	125	460	90	320	6.0	18.2
	150	510	111	365	6.0	21.3
200	100	444	55	350	7.0	23.8
	125	485	77	365	7.0	27.5
	150	620	90	408	7.0	31.5
	200	680	131	470	7.0	40.5

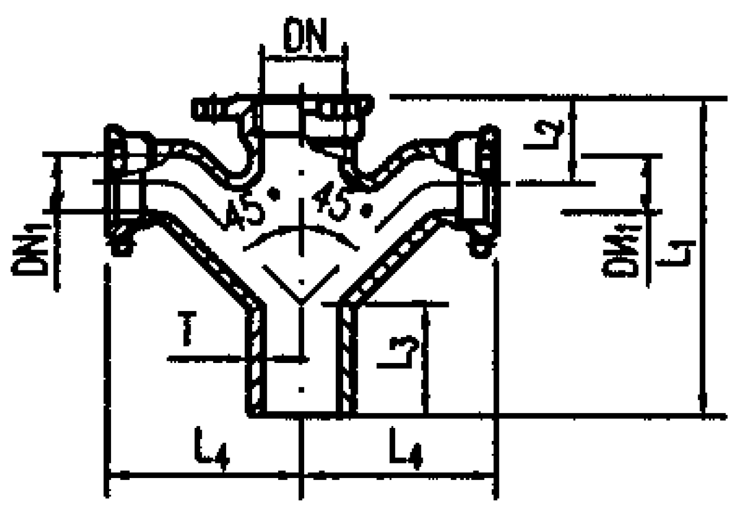

TY型四通

DN	DN_1	L_1	L_2	L_3	L_4	T	理论重量(kg)
50	50	298	87	115	158	5.5	6.8
75	50	300	95	106	174	5.5	8.6
	75	340	94	130	198	5.5	10.5
100	50	305	90	100	185	5.5	10.2
	75	345	92	122	208	5.5	11.6
	100	385	94	145	232	5.5	16.3
125	100	388	105	129	243	6.0	20.7
	125	423	103	148	270	6.0	26.6
150	50	325	100	110	206	6.0	16.6
	100	423	130	121	256	6.0	21.2
	125	465	112	141	298	6.0	32.2
	150	500	134	157	309	6.0	34.4
200	100	432	130	108	280	7.0	30.6
	125	480	145	124	309	7.0	39.1
	150	610	155	145	323	7.0	51.0
	200	610	172	185	370	7.0	60.6

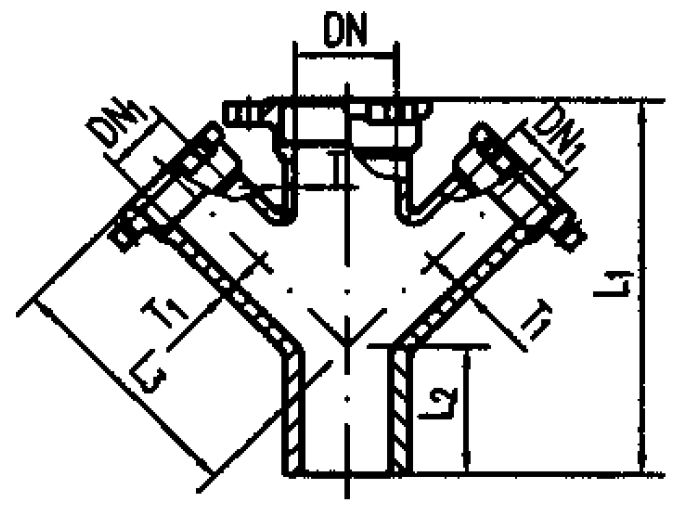

Y型四通

DN	DN_1	L_1	L_2	L_3	T	T_1	理论重量(kg)
50	50	280	113	150	5.5	5.5	5.8
75	50	300	106	192	5.5	5.5	7.6
	75	330	120	210	5.5	5.5	9.5
100	50	305	100	209	5.5	5.5	9.7
	75	340	116	228	5.5	5.5	10.5
	100	385	145	240	5.5	5.5	12.5
125	75	365	100	255	6.0	5.5	13.8
	100	405	125	285	6.0	5.5	16.7
	125	450	150	300	6.0	6.0	18.7
150	75	382	95	278	6.0	5.5	19.8
	100	420	112	291	6.0	5.5	24.2
	125	450	135	320	6.0	6.0	25.9
	150	520	154	366	6.0	6.0	27.8
200	75	470	90	410	7.0	5.5	27.5
	100	540	90	420	7.0	5.5	30.8
	150	541	135	429	7.0	6.0	42.9
	200	660	190	470	7.0	7.0	55.0

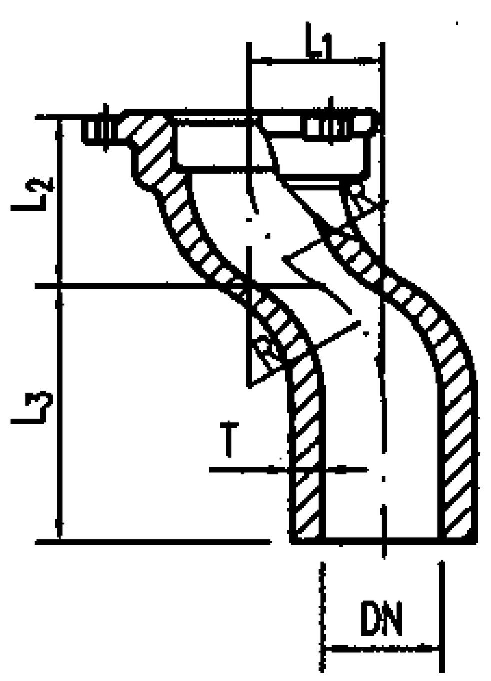

DN	L_1	L_2	L_3	R	T	理论重量(kg)
50	130	165	190	130	5.5	3.6
75	140	174	210	140	5.5	4.9
100	140	175	220	140	5.5	6.7
125	140	189	240	150	6.0	11.0
150	150	185	240	150	6.0	13.9
200	160	207	258	160	7.0	22.1

弯曲管(乙字管)

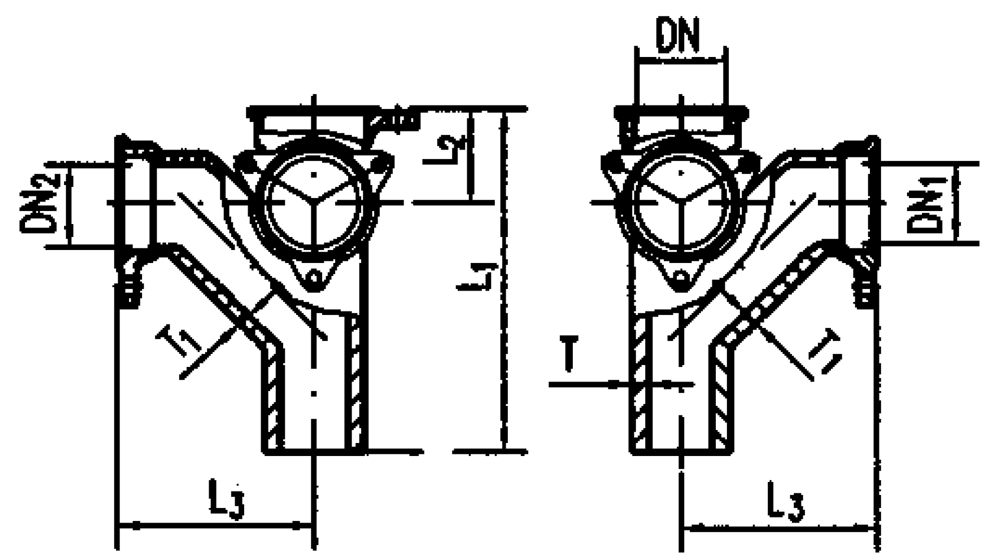

90°四通

DN	DN_1	DN_2	L_1	L_2	L_3	T	T_1	理论重量(kg)
100	100	100	385	105	232	5.5	5.5	14.3
125	50	75	360	99	222	6.0	5.5	13.9
125	75	50	360	99	222	6.0	5.5	13.9

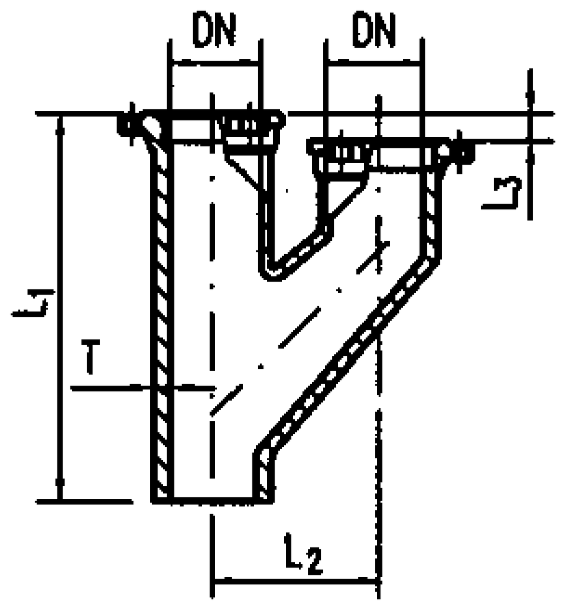

y管(a)

DN	L_1	L_2	L_3	T	理论重量(kg)
150	570	240	40	6.0	28.1

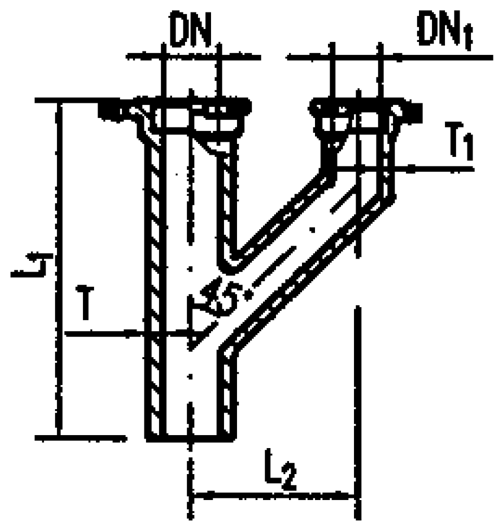

y管(b)

DN	DN_1	L_1	L_2	T	T_1	理论重量(kg)
75	75	380	180	5.5	5.5	7.8
100	75	395	215	5.5	5.5	9.4
	100	470	215	5.5	5.5	14.9
125	100	480	215	6.0	5.5	19.6
	125	520	215	6.0	6.0	21.0
150	100	490	215	6.0	5.5	26.2
	125	520	240	6.0	6.0	27.8

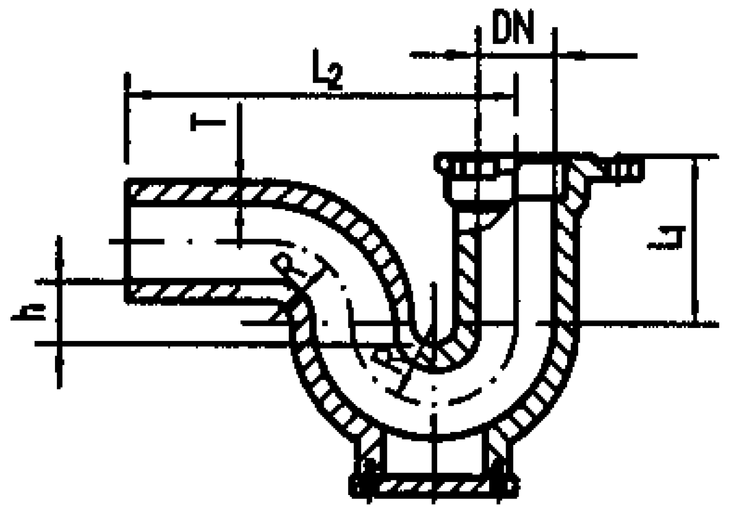

P型存水弯

DN	L_1	L_2	h	R	T	理论重量(kg)
50	100	230	50	50	5.5	4.4
75	115	295	51	63	6.0	7.3
100	157	357	51	75.5	6.0	10.0
125	184	422	52	88.5	6.0	16.0
150	210	480	50	100	6.0	21.5

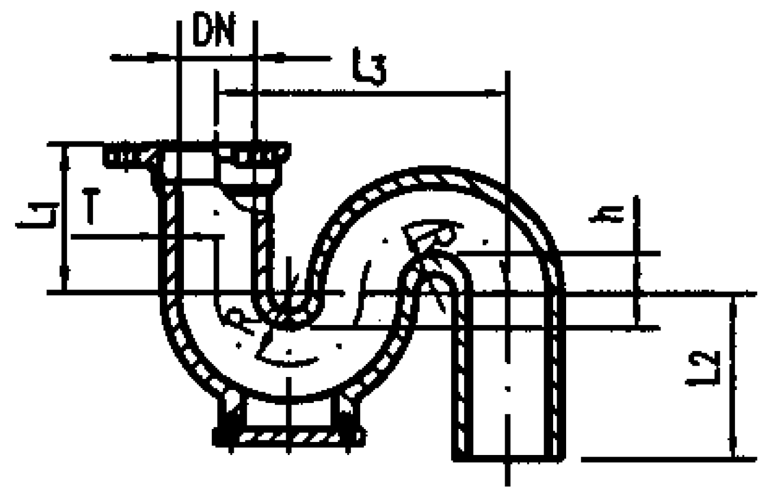

S型存水弯

DN	L_1	L_2	L_3	h	R	T	理论重量(kg)
50	100	100	200	50	50	5.5	4.5
75	115	150	252	51	63	5.5	7.7
100	157	175	302	51	75.5	5.5	12.3

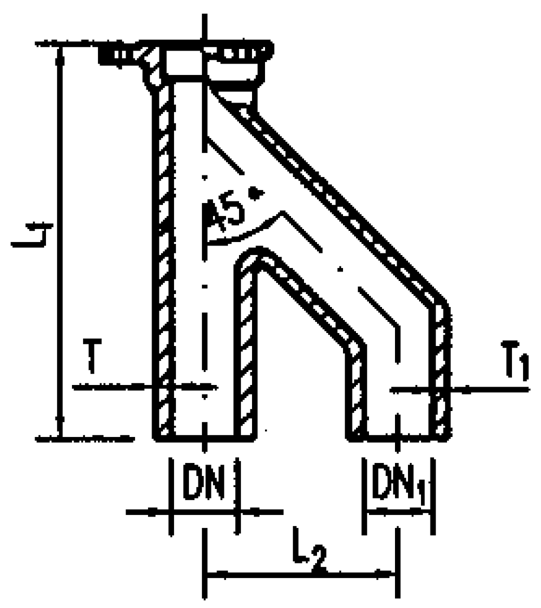

h管

DN	DN_1	L_1	L_2	T	T_1	理论重量(kg)
75	75	380	180	5.5	5.5	7.0
100	75	395	215	5.5	5.5	8.7
	100	470	215	5.5	5.5	14.0
125	100	480	215	6.0	5.5	18.6
	125	520	215	6.0	6.0	19.2
150	100	490	215	6.0	5.5	25.5
	125	490	240	6.0	6.0	25.8
	150	520	240	6.0	6.0	26.1

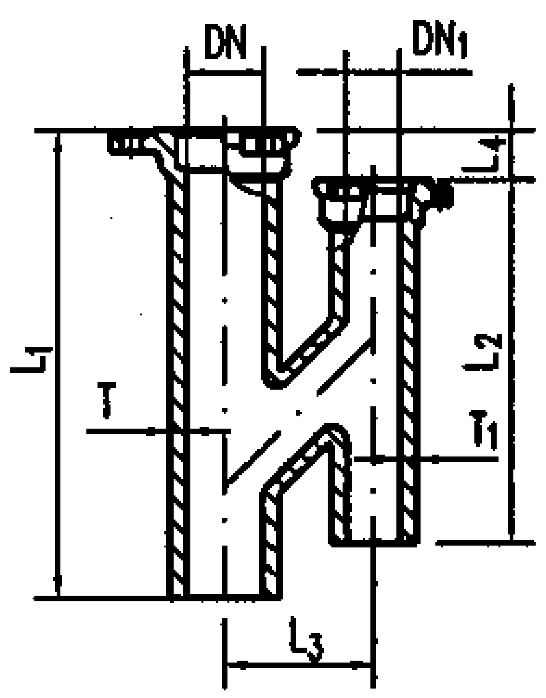

H管(a)

DN	DN_1	L_1	L_2	L_3	L_4	ø	T	T_1	理论重量(kg)
100	75	470	365	215	150	30°	5.5	5.5	15.7
	100	390	340	215	195	45°	5.5	5.5	12.9
125	100	540	430	215	180	30°	6.0	5.5	20.8
	125	460	400	215	245	45°	6.0	6.0	21.0
150	100	570	430	215	215	30°	6.0	5.5	24.4
	125	630	495	240	230	30°	6.0	6.0	29.6
	150	500	435	240	265	45°	6.0	6.0	26.0
200	150	780	550	240	312	30°	7.0	6.0	52.0
	200	610	550	240	340	45°	7.0	6.0	44.0

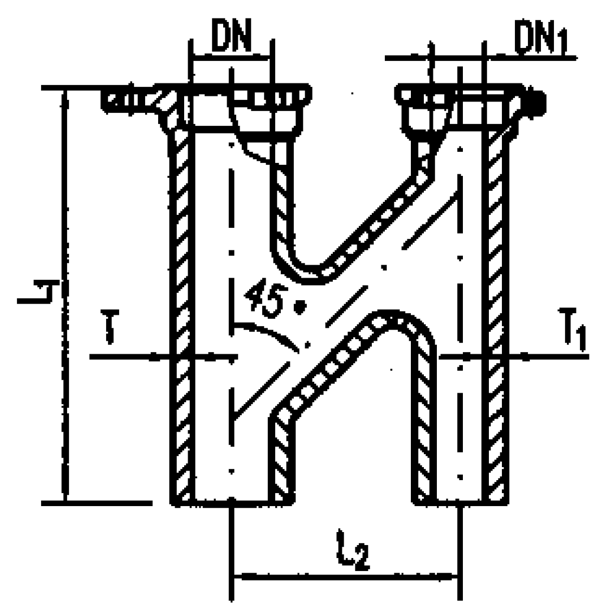

H管(b)

DN	DN_1	L_1	L_2	T	T_1	理论重量(kg)
75	75	380	180	5.5	5.5	8.5
100	75	395	215	5.5	5.5	10.1
	100	470	215	5.5	5.5	13.5
125	100	480	215	6.0	5.5	20.8
	125	520	215	6.0	6.0	22.4
150	100	490	215	6.0	5.5	24.6
	125	520	240	6.0	6.0	29.6

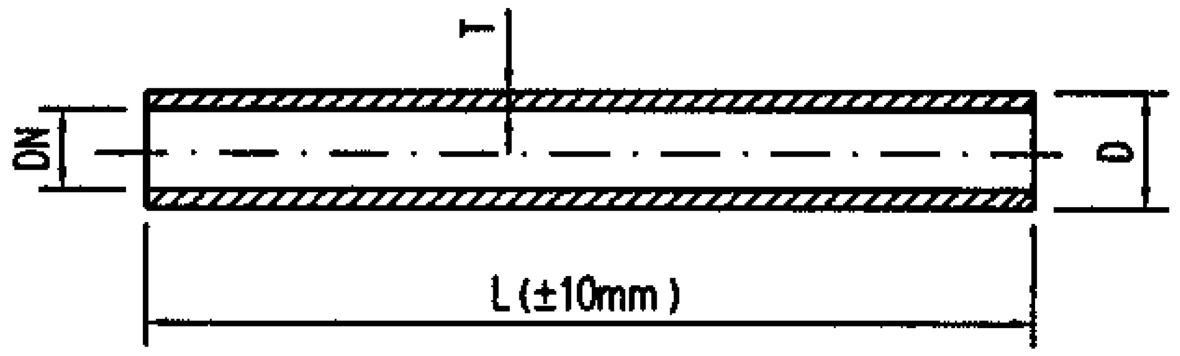

直管

DN	D	壁厚		理论重量(kg)	
		T	公差	L=1500	L=3000
50	61	4.3	−0.7	8.3	16.5
75	86	4.4	−0.7	12.2	24.4
100	111	4.8	−0.7	17.3	34.6
125	137	4.8	−1.0	21.6	43.1
150	162	4.8	−1.0	25.6	51.2
200	214	5.8	−1.0	41.0	81.9
250	268	6.4	−1.2	56.8	113.6
300	318	7.0	−1.2	74.0	148.0

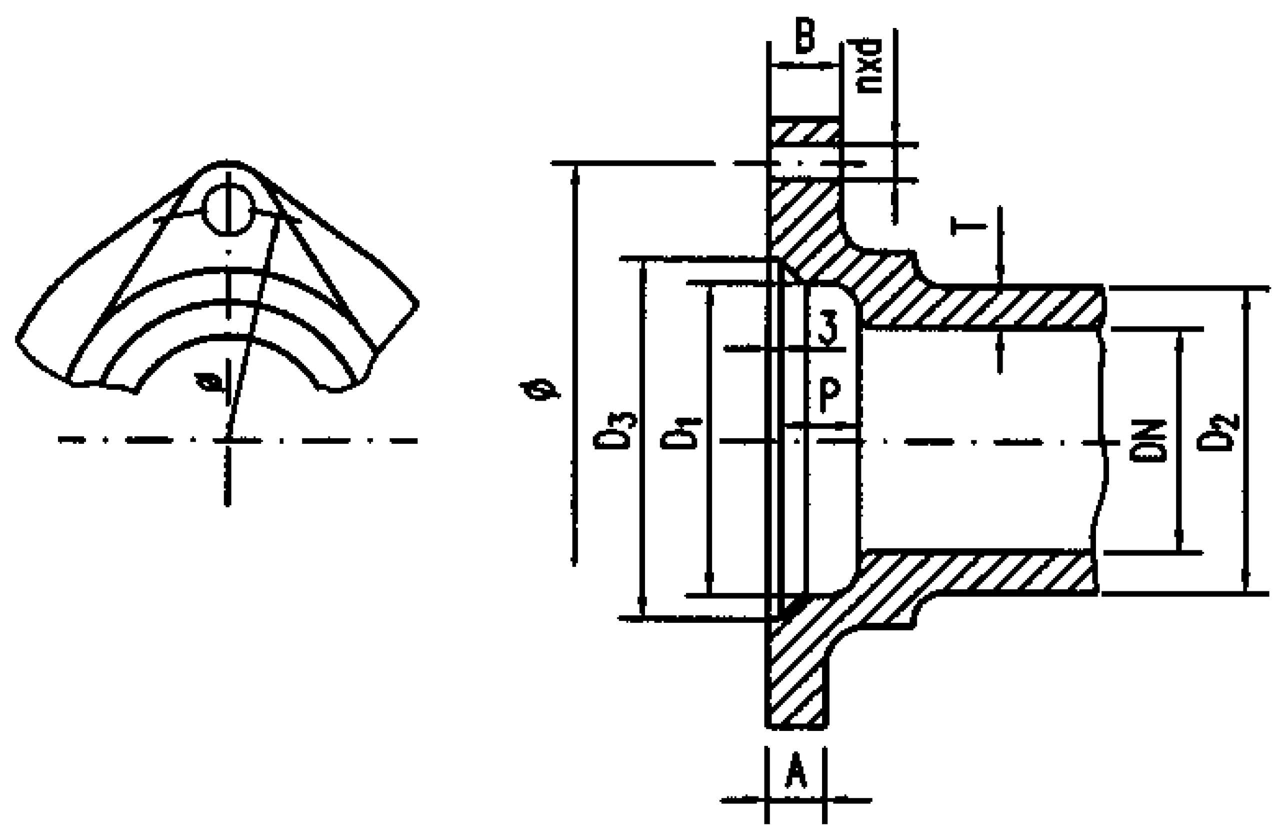

B型管件承口型式

B型管件承口尺寸表

DN	D_1	D_2	D_3	ø		A	B	P	壁厚		T nxd	紧固螺栓规格
				Ⅰ型	Ⅱ型				T	公差		
50	65	61	73	95	90	9	12	23	4.5	−0.7	2X10	M8X45
75	93	86	104	126	126	10	14	29	4.5	−0.7	3X12	M10X55
100	118	111	131	154	152	12	15	34	5.0	−0.7	3X14	M12X65
125	144	137	159	182	184	12	16	38	5.0	−1.0	4X14	M12X65
150	169	162	186	208	210	13	17	40	5.0	−1.0	4X14	M12X65
200	221	214	243	271	268	14	18	48	6.0	−1.0	6X14	M12X65
250	276	268	298	328	324	16	20	50	7.0	−1.2	6X14	M12X70
300	323	318	350	382	382	16	21	61	7.0	−1.2	8X16	M14X75

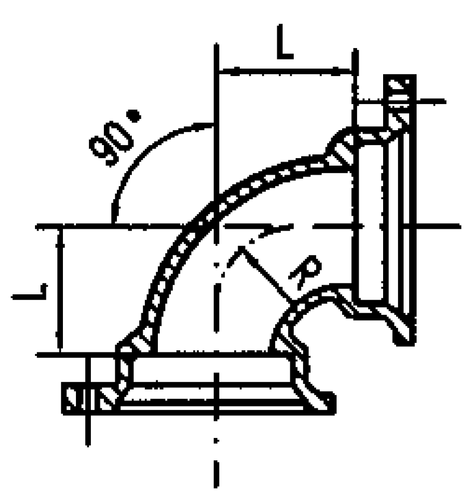

90°弯头

DN	L	R	理论重量(kg)
50	54	54	1.3
75	78	78	2.8
100	99	99	4.3
125	122	122	7.1
150	143	143	9.1
200	160	160	16.0
250	185	185	28.0

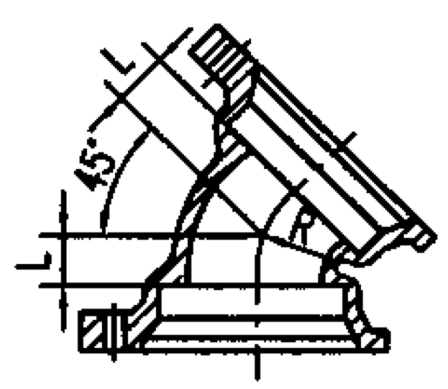

45°弯头

DN	L	R	理论重量(kg)
50	20	48	1.0
75	28	68	2.0
100	35	84	3.1
125	43	104	5.6
150	50	120	6.5
200	58	140	12.2
250	74	165	20.4

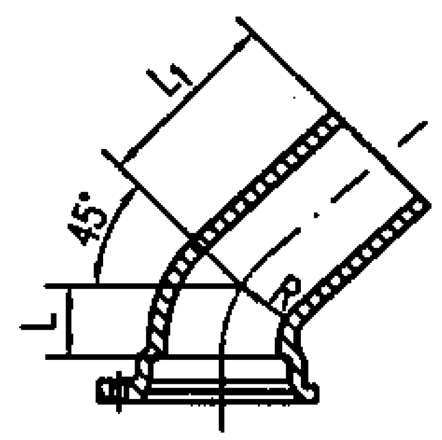

45°承插弯头

DN	L	L_1		R	理论重量(kg)	
		标准型	加长型		标准型	加长型
50	22	66	500	50	0.9	3.6
75	32	88	500	70	2.9	5.5
100	41	107	500	80	3.0	8.0
125	50	122	500	90	5.3	11.4
150	60	137	500	105	6.3	13.9
200	75	145	500	140	10.0	20.5
250	80	155	500	165	16.5	32.0

注:加长型L_1尺寸也可根据用户需要进行加工。

说明：1.B型法兰全承式柔性接口排水铸铁管采用W型无承口直管及法兰全承口管件。因其尚无统一的标准，各生产厂家的企业标准相互之间存在少量的尺寸差异，使用时同一建筑排水工程应采用同一品牌产品。
2.B型法兰全承式柔性接口排水铸铁管直管及管件根据北京柔星管道有限责任公司、河南省禹州市新光铸造有限公司、山东淄博长河铸管有限责任公司、山西省高平市泫氏铸业有限公司提供的技术资料绘制。

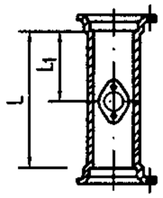

立管检查口

DN	L	L_1	理论重量(kg)
50	200	78	2.95
75	275	90	6.05
100	320	100	9.10
125	355	120	12.00
150	395	130	14.75
200	470	165	32.48

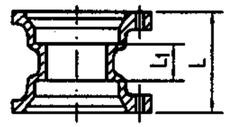

套袖

DN	L	L_1	理论重量(kg)
50	75	31	0.95
75	90	34	1.94
100	105	39	2.60
125	115	43	4.70
150	125	47	5.00
200	145	49	9.10
250	165	55	12.70
300	185	63	21.5

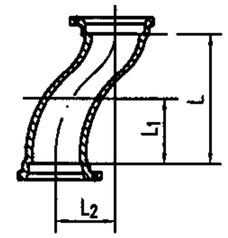

乙字弯

DN	L	L_1	L_2	理论重量(kg)
50	250	125	100	2.8
75	280	140	140	4.1
100	322	161	140	7.3
125	300	150	150	10.5
150	268	134	150	11.2
200	320	160	160	14.5
250	320	160	160	21.0

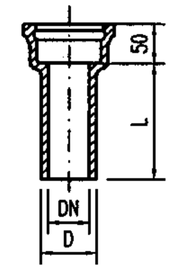

承插短管

(刚性转柔性接口过渡件)

DN	D	L	理论重量(kg)
50	61	250	2.45
75	86	250	3.54
100	111	250	5.10
150	162	250	8.36

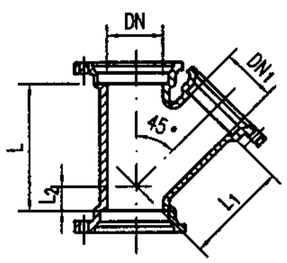

Y型三通

DN	DN_1	L	L_1	L_2	理论重量(kg)
50	50	125	100	26	2.2
75	50	125	122	16	3.5
	75	167	135	37	4.5
100	50	127	142	4	4.8
	75	164	154	17	6.0
	100	200	165	38	6.9
125	75	169	174	10	7.2
	100	220	184	28	9.3
	125	240	184	44	10.4
150	75	172	193	10	9.3
	100	205	202	17	11.0
	125	240	230	35	13.0
	150	279	235	56	18.9
200	100	210	241	8	17.0
	125	240	254	10	19.0
	150	274	264	25	21.2
	200	349	287	53	25.0
250	100	240	265	5	22.9
	125	300	285	12	26.0
	150	325	310	34	28.0
	200	385	330	53	34.0
	250	450	365	80	39.5

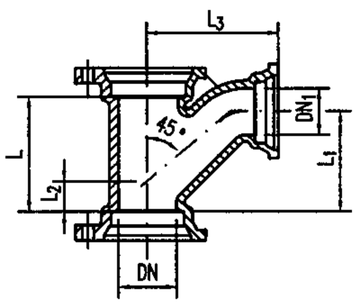

TY型三通

DN	DN_1	L	L_1	L_2	L_3	理论重量(kg)
50	50	113	93	23	92	2.3
75	50	120	100	23	111	3.6
	75	162	132	36	130	4.9
100	50	124	104	22	127	5.4
	75	165	135	33	145	6.4
	100	207	167	47	165	7.6
125	75	185	150	33	161	8.0
	100	209	169	69	180	9.8
	125	250	210	45	210	11.8
150	75	170	140	33	175	10.3
	100	213	173	45	196	11.8
	125	255	210	64	214	14.0
	150	300	240	68	237	17.6
200	100	226	187	45	237	22.0
	125	271	219	60	254	20.5
	150	305	239	58	276	27.2
	200	364	282	95	282	32.5
250	100	275	230	33	290	26.5
	125	290	240	34	305	30.0
	150	315	255	43	310	33.5
	200	330	260	53	335	39.0
	250	365	280	80	360	45.0

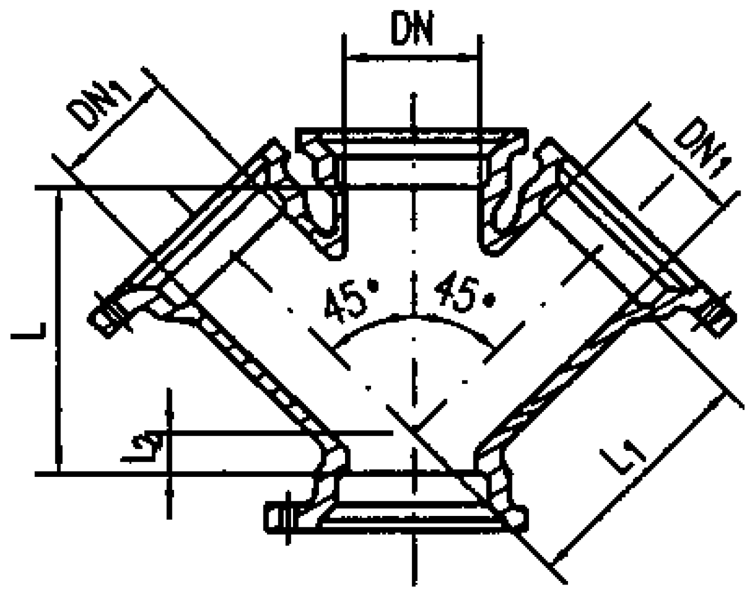

Y型四通

DN	DN_1	L	L_1	L_2	理论重量(kg)
50	50	125	100	26	4.0
75	50	125	122	16	4.9
	75	167	135	37	6.0
100	50	127	142	4	6.8
	75	164	154	17	8.4
	100	200	165	38	9.0
125	75	169	174	10	9.0
	100	220	184	28	12.0
	125	240	184	44	14.0
150	75	172	193	10	12.7
	100	205	202	17	14.0
	125	240	230	35	16.5
	150	279	235	56	20.6
200	100	230	245	8	22.0
	125	275	285	24	24.0
	150	285	320	32	25.4
	200	355	330	62	29.5
250	100	240	265	5	28.0
	125	300	285	12	31.0
	150	325	310	34	34.0
	200	385	330	53	45.0
	250	450	365	80	49.0

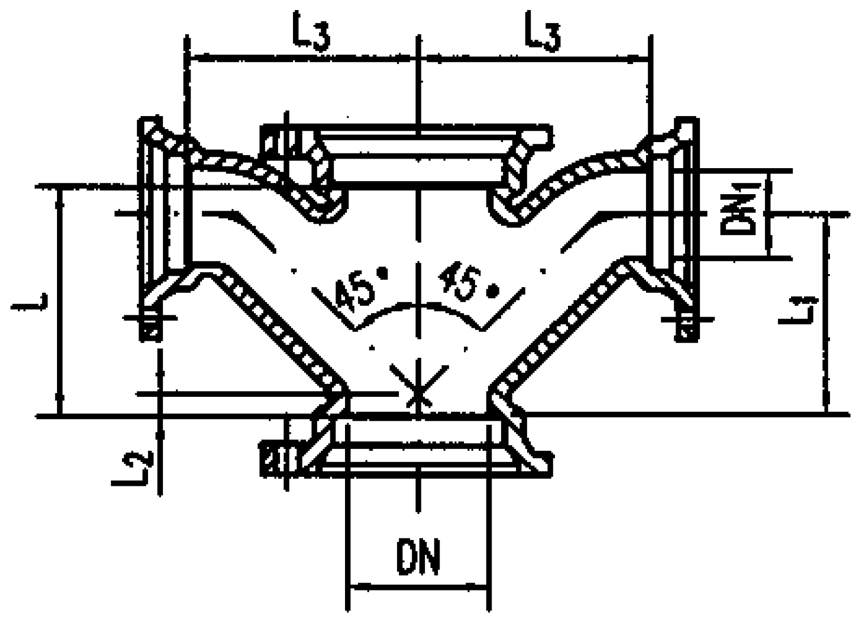

TY型四通

DN	DN_1	L	L_1	L_2	L_3	理论重量(kg)
50	50	113	93	23	92	3.68
75	50	120	100	23	111	5.36
	75	162	132	36	130	7.81
100	50	124	104	22	127	6.30
	75	165	135	33	145	10.08
	100	207	167	47	165	12.71
125	75	173	138	33	161	11.75
	100	209	169	45	180	14.18
	125	250	210	59	210	16.28
150	75	170	140	33	175	12.10
	100	213	173	45	196	16.59
	125	255	210	59	214	17.00
	150	306	240	71	237	25.30
200	100	226	190	45	245	24.30
	125	271	219	60	276	24.70
	150	325	259	58	276	28.00
	200	364	282	95	285	48.40
250	100	275	230	45	290	32.00
	125	290	240	45	305	35.00
	150	320	255	46	310	39.00
	200	364	282	46	335	45.00
	250	426	327	73	360	52.00

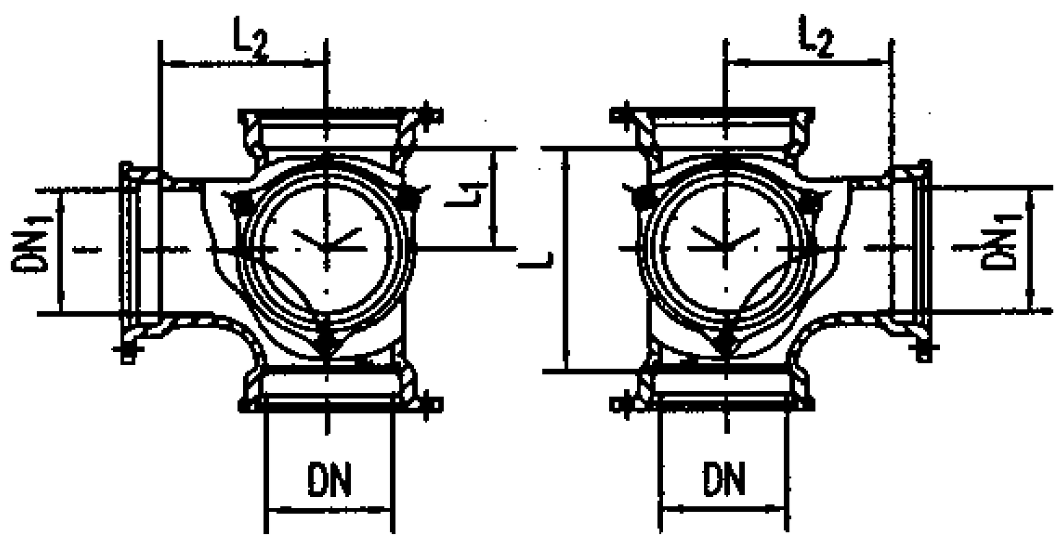

90°四通

DN	DN_1	L	L_1	L_2	理论重量(kg)
75	50	125	55	70	3.8
	75	155	75	80	4.6
100	50	160	55	105	6.0
	75	180	75	105	6.6
	100	190	85	105	7.4
125	75	185	75	110	10.0
	100	195	85	110	11.4
	125	210	100	110	12.0
150	75	205	80	125	11.0
	100	210	85	125	12.0
	125	225	100	125	14.0
	150	237	112	125	16.5
200	100	235	85	150	18.0
	125	250	100	150	20.0
	150	262	112	150	23.0
	200	290	140	150	27.0
250	100	260	85	175	26.0
	125	275	100	175	28.0
	150	287	112	175	33.0
	200	317	142	175	39.0
	250	350	175	175	46.0

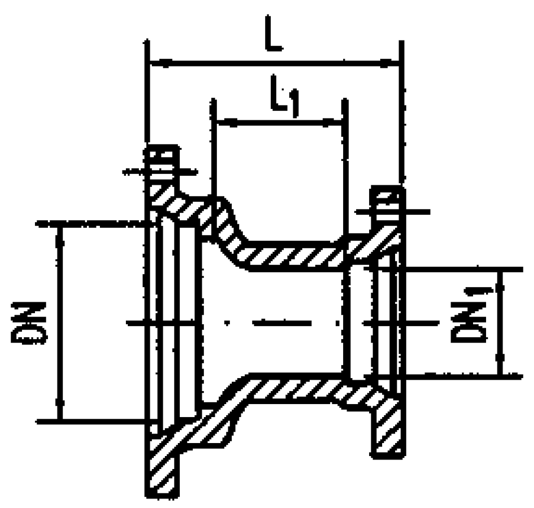

渐缩管

DN	DN_1	L	L_1	理论重量(kg)
75	50	83	31	1.5
100	50	95	38	2.1
	75	94	31	2.4
125	50	111	50	2.6
	75	108	41	2.8
	100	112	40	3.2
150	75	117	48	3.5
	100	117	43	3.7
	125	118	37	5.8
200	100	141	59	6.0
	150	131	43	7.4
250	150	149	59	11.0
	200	148	50	14.0

B型柔性接口排水铸铁管直管及管件(三)						图集号	04S409
审核	黄之有	校对	[illegible]	设计	史长伟	页	51

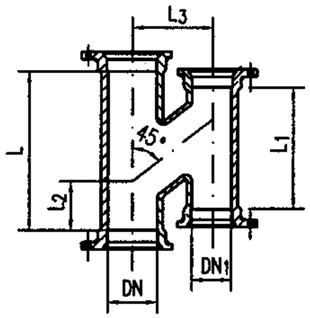

H型透气管

DN	DN_1	L	L_1	L_2	L_3	理论重量(kg)
75	75	280	180	40	150	8.12
100	75	240	160	20	150	9.07
	100	280	200	40	160	11.71
125	125	350	250	75	180	17.31
150	100	300	200	30	180	16.15
	125	380	250	30	240	21.05
	150	430	300	65	240	25.84
200	150	460	300	30	300	35.58
	200	520	360	70	300	43.74

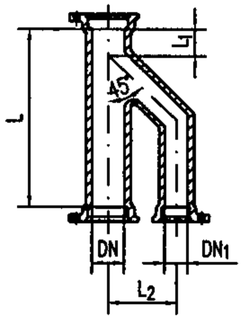

h型透气管

DN	DN_1	L	L_1	L_2	理论重量(kg)
75	75	238	114	150	5.2
100	75	280	116	150	8.0
	100	322	120	160	9.8
125	125	344	116	180	15.6
150	100	306	116	180	17.5
	125	335	116	240	19.0
	150	344	116	240	21.0
200	150	446	80	300	30.0
	200	476	92	300	40.0

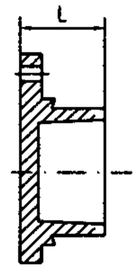

插堵

DN	L	理论重量(kg)
50	33	0.6
75	39	1.2
100	45	2.0
125	50	3.0
150	53	3.6
200	56	5.9
250	61	9.0

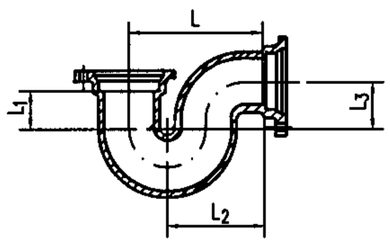

P型存水弯

DN	L	L_1	L_2	L_3	理论重量(kg)
50	150	40	111	52	2.7
75	190	54	137	66	4.8
100	228	67	163	78	7.9
125	260	80	182	91	12.5
150	310	93	220	103	18.0

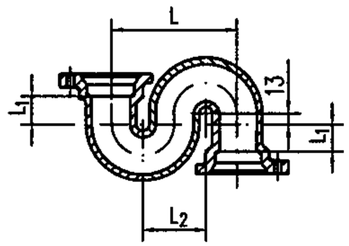

S型存水弯

DN	L	L_1	L_2	理论重量(kg)
50	156	40	78	3.1
75	212	54	106	6.8
100	260	67	130	10.2
125	312	80	156	15.5
150	360	93	180	23.0

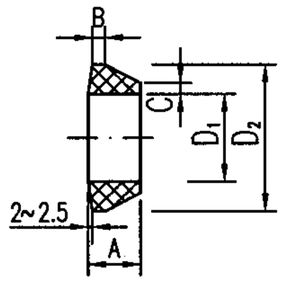

橡胶密封圈

DN	D_1	D_2	A	B	C
50	59.5	73	13.0	6.1	4.0
75	84.5	104	15.0	6.1	4.0
100	109.5	131	17.5	6.1	4.0
125	135.0	159	19.0	6.5	4.5
150	160.0	186	20.5	6.5	4.5
200	212.0	243	24.0	6.5	5.5
250	265.0	296	27.0	9.0	5.5
300	319	345	29.5	11.5	6.8

B型柔性接口排水铸铁管直管及管件(四)						图集号	04S409
审核	董之有	校对	罗金之	设计	史长伟	页	52

主编单位、参编单位、联系人及电话

主编单位	机械工业第一设计研究院	罗定元 路志峰	0552-4953058
参编单位	北京柔星管道有限责任公司	宋文卿	010-80200794
	山东淄博长河铸管有限责任公司	杨长河	0533-2981313
	山西省高平市泫氏铸业有限公司	段爱文	0356-5221219
	河南省禹州市新光铸造有限公司	李长庆	0374-8638038
	河北省徐水县兴华铸造有限公司	胡　亮	0312-8676367
	上海申利建筑构件制造有限公司	徐丽霞	021-50328885

主管单位、联系人及电话

中国建筑标准设计研究院	丁再励	010-68393573

贝律铭写给年轻设计师的十点忠告

[1]好好规划自己的路，不要跟着感觉走！

[2]可以做设计，切不可沉湎于设计

[3]不要去做设计高手，只去做综合素质高手！

[4]多交社会三教九流的朋友！

[5]知识涉猎不一定专，但一定要广！

[6]抓住时机向工程管理或行政方面的转变！

[7]逐渐克服自己的心里弱点和性格缺陷！

[8]工作的同时要为以后做准备！

[9]要学会善于推销自己！

[10]该出手时便出手！

我的个人网站: http://www.leechunguang.com 。

设计之路-给排水消防 QQ 群：186983222。

希望能与相同志向的同行沟通。